Дизайн: Ideal Standard

Описание изделия

CERATHERM 100 NEW настенный термостатический смеситель для душа, монтаж на стандартных эксцентриках, термостатический картридж, затворы на керамических дисках G1/2 180°, без душевого гарнитура, литой корпус, пластиковые рукоятки с ограничителями температуры (40ºC) и потока воды (50%), встроенный обратный клапан

Описание альтернативного изделия

CERATHERM 100 NEW настенный термостатический смеситель для ванны/душа, монтаж на стандартных эксцентриках, термостатический картридж, затворы на керамических дисках G1/2 180°, без душевого гарнитура, литой корпус, пластиковые рукоятки с ограничителями температуры (40ºC) и потока воды (50%), переключатель интегрирован в рукоятку регулировки потока, встроенный обратный клапан, аэратор CACHE M24x1

Описание	Артикул	Размер, мм	Вес, кг	**Гросс-цена, руб.**
CERATHERM 100 NEW настенный термостатический смеситель для душа	**A4618AA**		2,1	7.307,00
Описание альтернативного изделия				
CERATHERM 100 NEW настенный термостатический смеситель для ванны/душа	**A4623AA**		2,7	11.302,00

Покрытие / цвет

AA Chrome (хром)

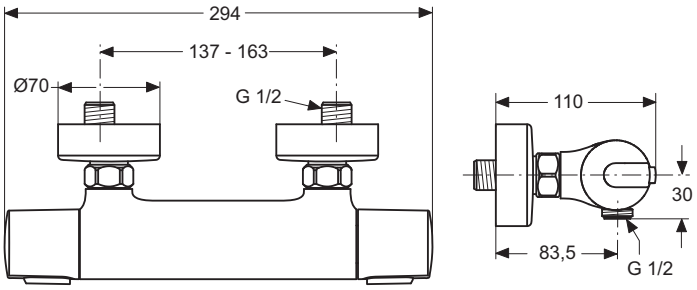

A 4618 ..

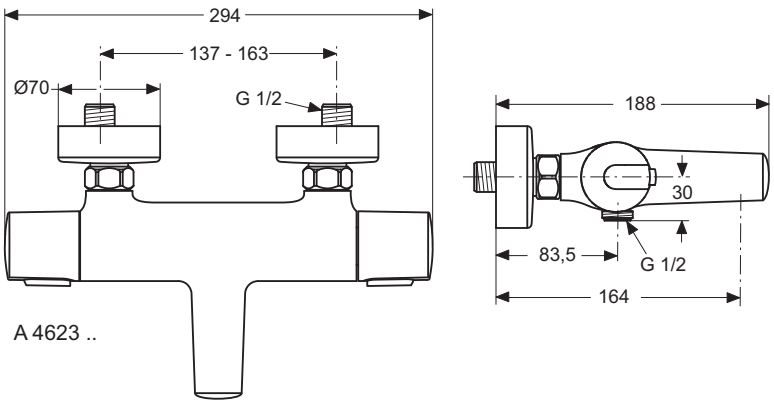

A 4623 ..