Дизайн: Артефакт (Германия)

Описание изделия

ULTRAFLAT Акриловый прямоугольный душевой поддон 100X80 см. Сифон, ножки и крепеж к стене заказываются дополнительно. Подходит для напольной и утопленной установки

Описание альтернативного изделия

То же, 100X90 см
То же, 120X80 см
То же, 120X90 см
То же, 120X100 см

Необходимое оборудование

Ножки для акриловых душевых поддонов размеров 1200 x 1200, 1200 x 1000, 1000 x 1000 мм (размер №3), комплект, высота регулировки 80-120 мм
Ножки универсальные регулируемые для акрилового душевого поддона
Инсталляционный комплект шин для акриловых поддонов для крепления к стене (установочные комплекты MEPA)
Комплект слива для душевого поддона TEMPOPLEX (Viega 442 323), хром, для поддонов с диаметром отверстия слива Ø90 мм

Описание	Артикул	Размер, мм	Вес, кг	**Гросс-цена, руб.**
ULTRAFLAT прямоугольный душевой поддон 100x80 см	**K518001**	1000 x 800	18,0	7.563,00
Описание альтернативного изделия				
ULTRAFLAT прямоугольный душевой поддон 100X90 см	**K518101**	1000 x 900	22,0	8.049,00
ULTRAFLAT прямоугольный душевой поддон 120X80 см	**K518201**	1200 x 800	25,0	8.180,00
ULTRAFLAT прямоугольный душевой поддон 120X90 см	**K518301**	1200 x 900	27,0	8.573,00
ULTRAFLAT прямоугольный душевой поддон 120X100 см	**K518401**	1200 x 1000	28,0	9.539,00
Необходимое оборудование				
Ножки универсальные регулируемые для акрилового душевого поддона	**K712667**		1,52	1.575,00
Инсталляционный комплект шин для акрил.поддонов для крепл. к стене	**K725567**		1,7	1.383,00
Комплект слива для душевого поддона TEMPOPLEX Ø90 мм	**K7817AA**		0,48	3.329,00
Ножки для акр.поддонов 120x120, 120x100, 100x100 см (№3)	**K860067**		2,0	9.607,00

Покрытие / цвет

01 Euro White (евробелый)
AA Chrome (хром)
67 Neutral (нейтральный)

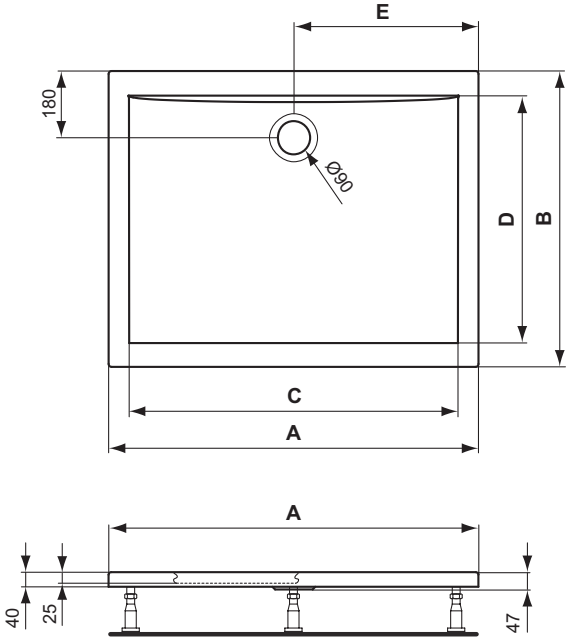

	A	B	C	D	E
K5184	1200	1000	1078	860	600
K5183	1200	900	1090	760	600
K5182	1200	800	1088	660	600
K5181	1000	900	878	760	500
K5180	1000	800	884	660	500