Изделие:	**KLUDI NEW WAVES однорычажный смеситель для умывальников-чаш DN 10**
Номер артикула:	**57 024 05 75**
Поверхность:	**05 - хром**

Описание изделия:

цилиндровый рычаг
монтаж на одно отверстие
класс расхода воды Z
аэратор s-pointer M 24 x 1
керамический картридж
гибкая подводка G 3/8
система быстрого монтажа
без донного клапана
класс шума I

Дополнительная информация:

Класс расхода воды Z:
макс. расход воды до 9 л/мин. при давлении 3 бара

Класс шума I:
макс. 20 дБ при давлении 3 бара

Фото продукта

Размеры

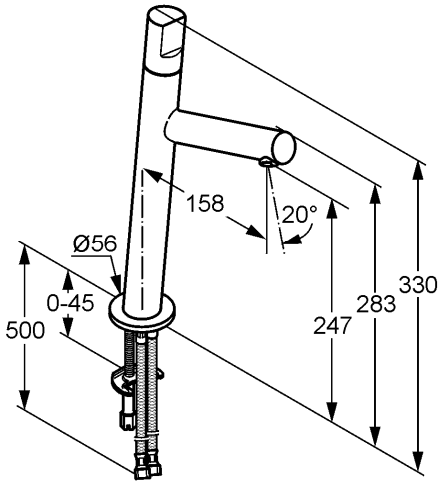
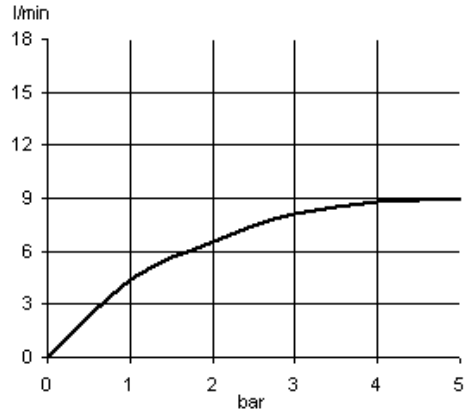
График расхода воды