PRODUKTDATENBLATT

Edition 300
53004010100 Einhebel-Waschtischmischer 150

PRODUKT

ZEICHNUNG

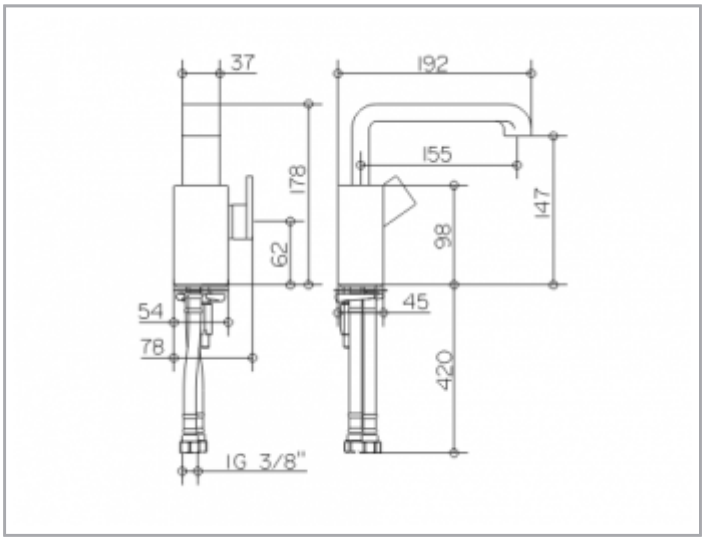

PRODUKTBESCHREIBUNG

mit verminderter Auslaufhöhe
ohne Zugstangen-Ablaufgarnitur
Einlochmontage mit Schnell-Montage-System
Mischwasserkartusche mit keramischen Dichtscheiben und Temperaturbegrenzung
Luftsprudler M21,5 x 1 cache
Druckschläuche 420 mm G 3/8 Zoll
Durchflussmenge begrenzt auf 7,6 l/min.
PA - IX 6821 / IO

OBERFLÄCHE

verchromt

AUSSCHREIBUNGSTEXT

KEUCO EDITION 300 Einhebel Waschtischmischer 53004010100
Hochglanzverchromter Einhebel Waschtischmischer mit verminderter Auslaufhöhe, in ästhetischer,
zeitloser Formensprache, für Standmontage, ohne Zugstangen-Ablaufgarnitur
hochwertige Mischwasserkartusche mit keramischen Dichtscheiben und Temperaturbegrenzung
Betätigungselement aus Metall
Einlochmontage mit Schnell-Montage-System für Waschtische, bzw. Waschtischplatten mit einer maximalen Stärke von 40 mm
Luftsprudler, M21.5 cache, für Montage im öffentlichen Bereich
geeignet für geschlossene Trinkwassererwärmer
Sichtbare Höhe 178 mm, Auslaufhöhe 147 mm
Ausladung 192 mm
Grundkörpermaße 98 x 54 x 45 mm
Wasseranschluss mit flexiblen Druckschläuchen, Länge 420 mm, Gewindedurchmesser G 3/8",
Durchflussmenge begrenzt auf 7.6 l/min.
Anschlussrohrlänge 350 mm
Zugstangen-Ablaufgarnitur mit G 1 1/4" Anschlussgewinde
Länge der Zugstange 400 mm
Abdeckstopfen Durchmesser 63 mm
Geräuscheklasse 1, Prüfzeichen: PA-IX6821/IO