Дизайн: Робин Левин (Англия)

Описание изделия

CONNECT VANITY двойной умывальник 130X49 см, 2 центральных отверстия под смесители готовы, без крепежа. Для монтажа с полуколонной E797401, полотенцедержателями Connect (боковым E6981AA или фронтальным E6985AA) или с мебелью 130 см C1845

Необходимое оборудование

Крепеж для умывальника (тип M10x140 мм, 2 шт. в комплекте)

Дополнительное оборудование

CONNECT Полуколонна (большая) с крепежом TT0257919
CONNECT Полотенцедержатель боковой 45 см, хром
CONNECT Полотенцедержатель фронтальный 130 см, хром
Трубчатый сифон для умывальника 1 1/4»
Угловой кран 1/2» (для подводки 3/8» или для жест.подводки)
Решетка слива G1 1/4 (в случае установки смесит.без донн. клапана)
Дизайн сифон G1 1/4». Рекоменд.в случае установки ум-ка без колон./полуколон. или мебели. Хром.латунь. Для монтажа со смесит. с донн.клапаном или с дополн.приобретаемой заглушкой/ донным клапаном
Угловой кран-дизайн 1/2» (для подводки 3/8» или для жест. подводки)

Описание	Артикул	Размер, мм	Вес, кг	**Гросс-цена, руб.**
CONNECT VANITY двойной умывальник для мебели 130 см	**E813601**	1300 x 490 x 145	36,0	30.339,90
Необходимое оборудование				
Крепеж для умывальника (тип M10 x 140 мм, 2 шт. в комплекте)	**K710767**		0,2	320,00
Дополнительное оборудование				
Трубчатый сифон для умывальника 1 1/4»	**A2305AA**		0,35	986,00
Решетка слива G1 1/4 (в случае установки смесителя без донного клапана)	**B4801AA**		0,15	372,30
Угловой кран 1/2» (для подводки 3/8» или для жесткой подводки)	**B7883AA**		0,13	497,25
Угловой кран-дизайн 1/2»	**A3491AA**		0,4	3.177,30
CONNECT Полотенцедержатель боковой 45 см	**E6981AA**	450	1,4	5.213,90
CONNECT Полотенцедержатель фронтальный 130 см	**E6985AA**	1248	1,8	9.597,35
CONNECT Полуколонна (большая) с крепежом TT0257919	**E797401**		6,8	4.915,00
	E7974MA			8.415,00
Дизайн-сифон G 1 1/4», хром	**K0103AA**		1,17	8.455,00

Покрытие / цвет
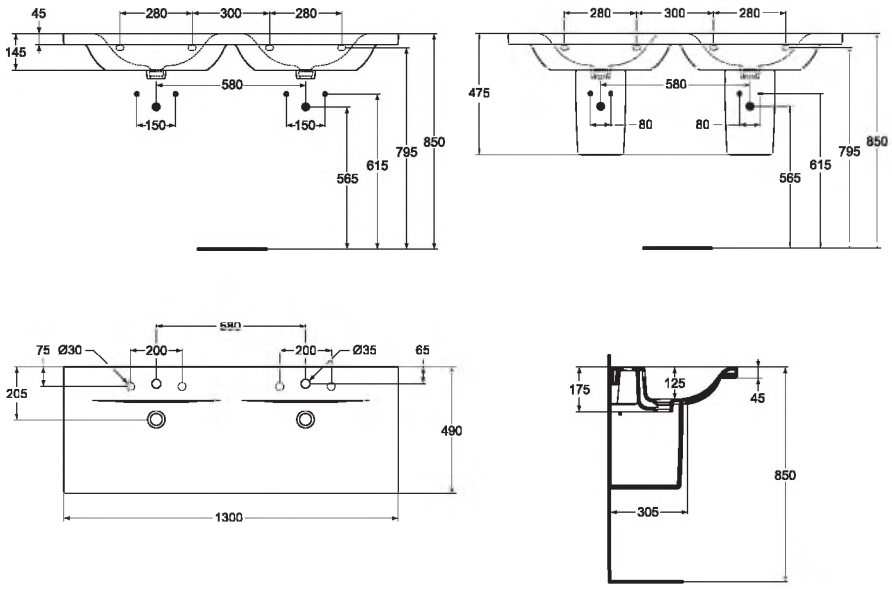
01 Euro White (Евробелый)
67 Neutral (Нейтральный)
AA Chrome (Хром)
MA Euro White Ideal Plus (Евробелый с покрытием Ideal Plus)