Дизайн: Робин Левин (Англия)

Описание изделия

CONNECT керамический квадратный душевой поддон 80X80 см, диаметр отверстия слива 90 мм. Для установки со специальными сифонами (заказываются дополнительно) J3417AA или T8520AA. Для напольной установки, отверстие слива расположено на фронтальной стороне

Описание альтернативного изделия

То же, для утопленной установки, отверстие слива расположено со стороны стены

Необходимое оборудование

Слив для поддонов под Ø 90 мм, с хромированной крышкой
Слив для поддонов Connect, для Ø 90 мм, с плоской хромированной крышкой

Описание	Артикул	Размер, мм	Вес, кг	**Гросс-цена, руб.**
CONNECT керамический квадратный душевой поддон 80X80 см. Для напольной установки, отверстие слива расположено на фронтальной стороне	**T266001**	800 x 800	28,4	6.724,00
Описание альтернативного изделия				
CONNECT керамический квадратный душевой поддон 80X80 см. Для утопленной установки, отверстие слива расположено со стороны стены	**T266401**	800 x 800	30,5	6.839,00
Необходимое оборудование				
Слив для поддонов Connect, для Ø 90 мм, с плоской хромированной крышкой	**T8520AA**		1,0	1.473,00
Слив для поддонов под Ø 90 мм, с хромированной крышкой	**J3417AA**		1,0	1.359,00

Покрытие / цвет

01 Euro White (евробелый)
AA Chrome (хром)

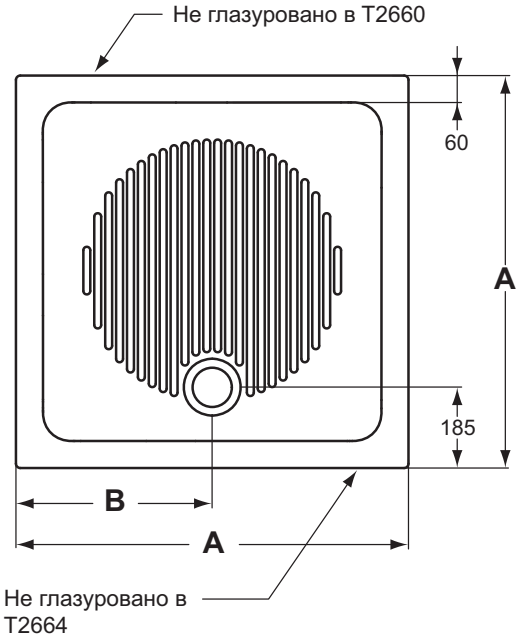

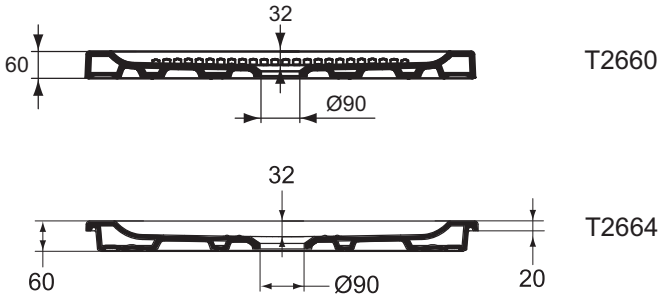

	A	B
T2660	800	400
T2664	800	400