Изделие:	**KLUDI TERCIO** **однорычажный смеситель** **на умывальник DN 10**
Номер артикула:	**38 181 05 75**
Поверхность:	**05 - хром**

Описание изделия:

литой рычаг
монтаж на одно отверстие
класс расхода воды Z
аэратор Eco M 24 x 1
керамический картридж с ограничителем горячей воды
донный клапан G 1 1/4
гибкая подводка G 3/8
система быстрого монтажа
класс шума I

Дополнительная информация:

Класс расхода воды Z:
макс. расход воды до 9 л/мин. при давлении 3 бара

Класс шума I:
макс. 20 дБ при давлении 3 бара

Фото продукта

Размеры

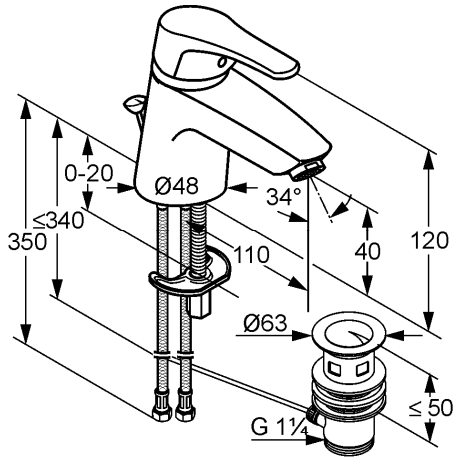

График расхода воды

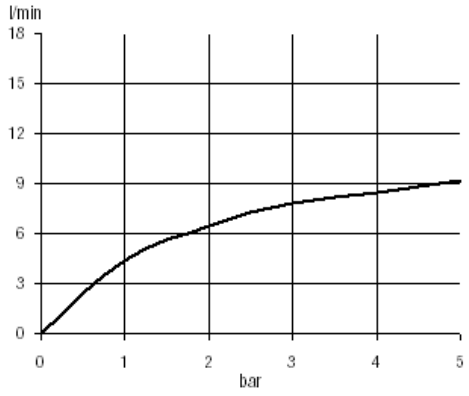

Kludi GmbH & Co. KG
Postfach 25 60
58685 Menden

Am Vogelsang 31-33
58706 Menden
Germany

KLUDI
www.kludi.com