DEA
REAL BEAUTY
IDEAL LUXURY

Ideal STANDARD

A BEAUTIFUL USE OF SPACE

CONTENTS

Contenidos - Contenu - Inhalt - Indice - Obsah - Съдържание - Содержание - Περιεχόμενα

1.0 General information

Información General - Informations générales - Allgemeine Informationen - Informazioni generali Všeobecné informace - Обща информация - Общая информация - Γενικές πληροφορίες

4

1.1 **Components** 4

Componentes - Composants - Bestandteile - Componenti Jednotlivé součásti - Компоненти - Компоненты - Εξαρτήματα

1.2 **Assembly instructions** 5

Instrucciones de montaje - Instructions de montage - Montageanleitung Avvertenze per l'installazione - Montážní návod - Инструкция за монтаж Инструкция по сборке - Οδηγίες συναρμολόγησης

1.3 **Glass worktops** 6

Base encimera de cristal - Plans en verre - Glas Waschtischplatte Top in vetro - Skleněné vrchní desky - Стъклени плотове Стеклянная столешница - Γυάλινος πάγκος

2.0 Installation instructions

Instrucciones de Instalación - Instructions d'installation - Installations-Anleitung - Istruzioni per l'installatore - Instalační manuál - Инструкции за монтаж - Инструкция по монтажу - Οδηγίες τοποθέτησης

7

2.1 **Basin unit** 7

Mueble lavabo - Meuble sous lavabo - Waschtischunterschrank - Mobile sottolavabo - Umyvadlové skříňky - Шкаф мивка - Подстолье - Κάτω μέρος κρεμαστό

2.2 **Add on unit** 18

Mueble lateral - Unité additionnelle - Seitenschrank - Mobile laterale - Postranní skříňky - Страничен шкаф - Добавочный элемент для подстолья - Κρεμαστό πρόσθετο έπιπλο

2.3 **High cabinet and half column** 24

Armario Alto y media columna - Colonne de rangement et demi-colonne - Hochschrank und Halbhochschrank - Mobile a colonna e a semicolonna - Vysoké a nástěnné skříňky - Висок колонен шкаф и Нисък колонен шкаф - Пенал и настенный шкафчик - Στήλη επίπλου

COMPONENTS

Componentes - Composants - Bestandteile - Componenti
Jednotlivé součásti - Компоненти - Компоненты - Εξαρτήματα

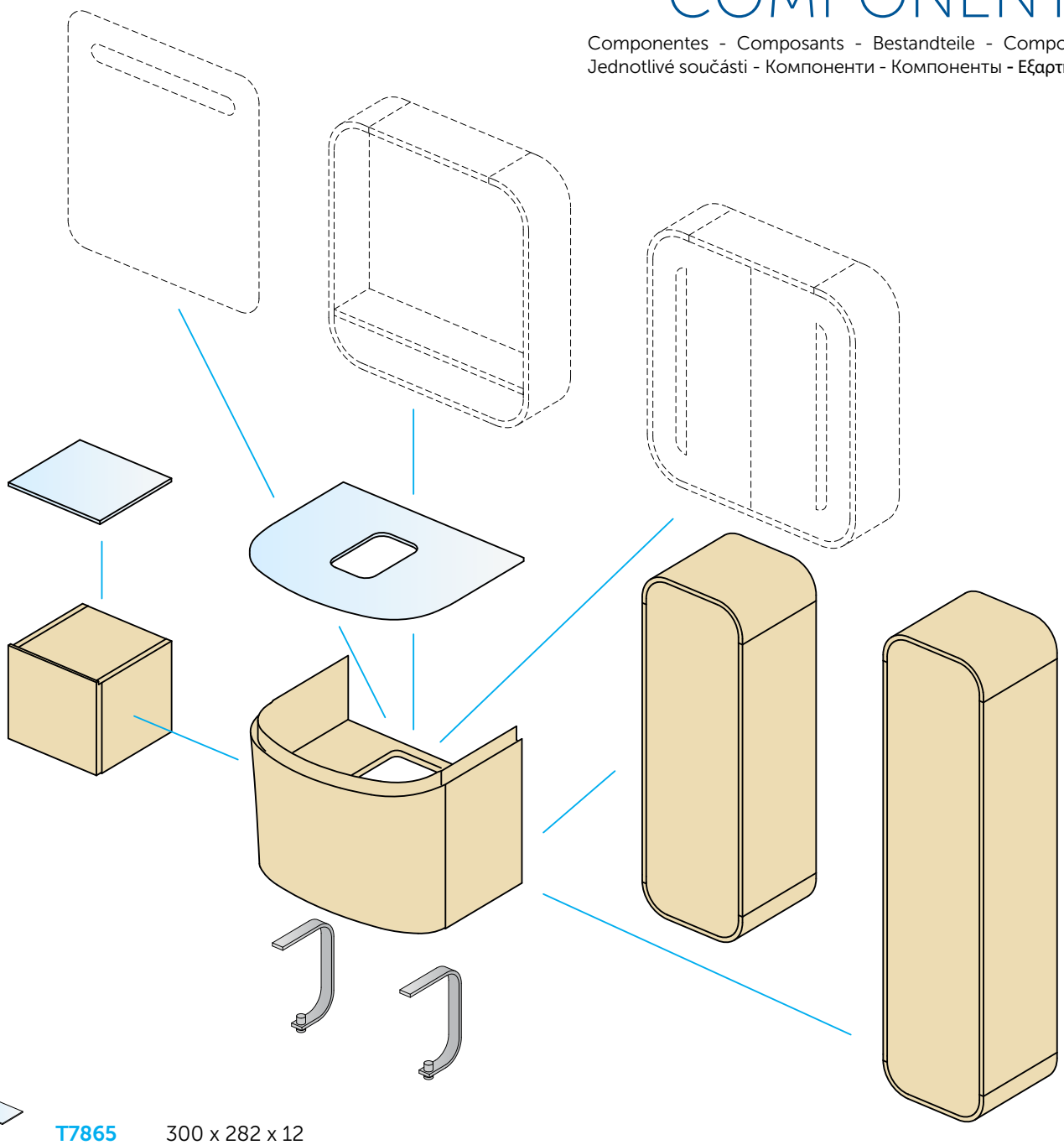

T7865 300 x 282 x 12

T7864 300 x 300 x 270

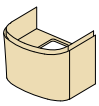

T7850 590 x 495 x 460
T7851 790 x 535 x 460
T7852 990 x 535 x 460
T7853 490 x 375 x 490

T7857 500 x 50 x 650
T7858 600 x 50 x 650
T7859 800 x 50 x 650
T7860 1000 x 50 x 650

T7866 600 x 500 x 12
T7867 800 x 540 x 12
T7868 1000 x 540 x 12

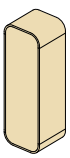

T7873 400 x 350 x 1600
T7874 400 x 350 x 1200

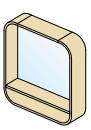

T7861 600 x 150 x 650
T7862 800 x 150 x 650
T7863 1000 x 150 x 650

T7869 600 x 500 x 12
T7870 800 x 540 x 12
T7871 1000 x 540 x 12

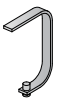

T7872 30 x 175 x 255
T7875 30 x 175 x 375

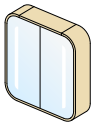

T7854 / T7881 600 x 150 x 650
T7855 / T7882 800 x 150 x 650
T7856 / T7883 1000 x 150 x 650

T7879 800 x 540 x 12
T7880 1000 x 540 x 12

EN

Assembly instructions.
Please read the instructions first. We reserve the right to change product specifications due to possible technical improvements.
Caution : Always use appropriate fixings to suit your type of wall.

E

Instrucciones de montaje:
Por favor, lea primero detenidamente las instrucciones. Se reserva el derecho a cambiar las especificaciones por posibles mejoras técnicas.
¡Atención!: Use siempre las fijaciones apropiadas dependiendo del tipo de pared.

F

Notice de montage.
Lisez d'abord la notice de montage. Sous reserves de modifications techniques.
! Attention: Utilisez toujours une fixation correcte pour votre type de mur.

D

Montageanleitung.
Bitte lesen Sie zuerst die Montageanleitung. Im Interesse der Entwicklung und
Verbesserung von Produkten behält sich Ideal Standard International das Recht vor, Produktspezifikationen gelegentlich ohne Ankündigung zu ändern.
Achtung: Bitte verwenden Sie für ihr Mauerwerk geeignetes Befestigungsmaterial.

I

Istruzioni di montaggio.
Leggere prima di iniziare l'installazione le istruzioni.
Ci riserviamo il diritto di apportare eventuali modifiche tecniche.
Attenzione: I fissaggi devono essere scelti a seconda del tipo di muro.

CZ

Pokyny k instalaci.
Předmontážísi,prosím,pozorně přečtětemontážnínávo. SpolečnostIdeal StandardInternational sivyhrazujeprávo změnitspecifikace výrobků zdůvodů technickéhovývoje.
Pozor: Použijte prosím takové montážní prvky, které odpovídají typu stěny.

BG

Инструкции за монтаж.
Преди монтажа, първо прочетете инструкциите. Запазваме си правото да променяме спецификациите на продуктите поради технически подобрения.
Внимание: Винаги използвайте подходящи крепежни елементи, според вида на стената.

RU

Инструкции по установке.
Пожалуйста, перед установкой ознакомьтесь с инструкцией. Мы оставляем за собой право изменять характеристики продуктов ввиду возможных технических усовершенствований.
Внимание: Всегда используйте подходящий для Вашего типа стены крепеж.

GRE

Οδηγίες Τοποθέτησης.
Παρακαλώ διαβάστε πρώτα τις οδηγίες. Η Ideal Standard Internationalδιατηρεί το δικαίωμα να αλλάξει τις προδιαγραφές των προϊόντων λόγω πιθανών τεχνικών βελτιώσεων.
Προσοχή: Για την καλύτερη εγκατάσταση προτείνουμε να χρησιμοποιείτε πάντα τα κατάλληλα στηρίγματα.

EN

Information for the sealing and care of cristal tops.

Fix and seal the glass plate only with neutral (non-acetic) silicone. Be careful not to knock angles and not to scratch the varnished bottom side. Fix the metal parts (drain, mixer and siphon) avoiding the direct contact with the glass parts using rubber seals when necessary in order to compensate for the different expansion of the materials and to avoid leaks. Pay attention during the mixer and the drain trap assembly. If you screw up with too much strength you could irretrievably damage the top.

E

Instrucciones por la instalación y la limpieza de las encimeras del cristal.

Pegar y sellar las encimeras de cristal solamente con silicona neutra (no acético). Atención a no golpear los àngulos y rayar el lado inferior de la encimera para no dañar el barniz. Instalar los elementos metàlicos (valvulas, grifos y sifones)evitando el contacto directo del metal con el cristal, utilizando guarniciones de goma para compensar las diferentes dilataciones del material y evitar pérdidas de agua. Prestar atención durante las fases de fijación de grifos y valvulas.

F

Instructions pour le montage et le nettoyage des plans en verre.

Effectuer le collage et le scellage du verre seulement avec de la silicone neutre non acétique. Faire attention à la face inférieure du verre afin de ne pas provoquer d'éraflures au vernis. Effectuer le montage des parties métalliques (bonde, siphon de vidange, mitigeurs) en évitant le contact direct du métal avec le verre, en utilisant des joints en caoutchouc qui serviront à compensez les différentes dilatations des matériaux ainsi qu' éviter les fuites d'eau. Faire particulièrement attention aux phases de fixation du mitigeur et de la bonde de vidange. Si on serre les vis avec trop de force, on pourrait abîmer irrémédiablement le plan en cristal.

D

Anweisungen für die versiegelung und bewahrung der glaswaschtischplatten.

Kleben und versiegeln die Glasplatten nur mit einem neutralen Silikon (nicht essighaltig). Die Kanten und Unterkante des Glasplatten Vorsicht einpassen damit die Lackierung nicht beschädigt wird. Bei der Installation der Metallteile (Armaturen, Ablaufen und Siphonen)einen direkten Kontakt der Metallteile mit dem Glasplatte vermeiden und die erforderlichen Gummidichtungen einsetzen, um die unterschiedlichen Dehnungskoeffizienten der verschiedenen Materialen zu kompensieren und um eine wasserdichte Verbindung zu gewährleisten. Bei der Installation der Armatur und der Ablauf achten sein.

I

Avvertenze per línstallazione e la pulizia del top in cristallo.

Eseguire l'incollaggio e la sigillatura del cristallo esclusivamente con silicone neutro (non acetico). Durante le fasi di installazione prestare attenzione a non urtare gli angoli ed a non graffiare il lato inferiore verniciato. Eseguire l'installazione delle parti metalliche (piletta, sifone di scarico, rubinetteria) evitando il diretto contatto del metallo al cristallo utilizzando guarnizioni di gomma necessarie per compensare le diverse dilatazioni dei materiali ed evitare perdite d'acqua. Prestare particolare attenzione durante le fasi di fissaggio del miscelatore e della piletta di scarico, un eccessiva forza nel serrare le viti potrebbe danneggiare irrimediabilmente il piano.

CZ

Informace k instalaci a údržbě vrchních skleněných desek.

Upevněte a utěsněte vrchní skleněné desky pouze pomocí neutrálního silikonu (bez obsahu kyseliny octové). Dbejte zvýšené opatrnosti při manipulaci s deskami, aby nedošlo k odštípnutí hran nebo poškození spodní lakované strany desky. Při instalaci kovových součástí (odpadová garnitura, sifon, vodovodní baterie) se vyvarujte přímého kontaktu se skleněnou deskou, kde bude nutné použijte gumové těsnění. Věnujte zvýšenou pozornost instalaci vodovodních baterií a odpadové garnitury. V případě příliš silného utažení může nevratně dojít k poškození skleněné desky.

BG

Информация за уплътняване и поддръжка на стъклени плотове.

Фиксирайте и уплътнете стъклените плоскости само с неутрален (не киселинен) силикон. Внимавайте да не чукнете ъглите или да не надраскате боядисаната долна част на плота. Фиксирайте металните части (изпразнител, смесител и сифон) избягвайки директен контакт със стъклените части използвайки гумени уплътнители където е необходимо, за да може да се компенсира различното разширение на различните материали и да се избегнат течове. Внимавайте по време на инсталирането на смесителя и сифона. Ако затягате с твърде голяма сила бихте увредили непоправимо стъкления плот.

RU

Информация для уплотнения и обслуживание стеклянных панелей.

Монтируйте и изолируйте стеклянную панель только при помощи нейтрального (без уксусной кислоты) силикона. Будьте осторожны с уголками панели, чтобы не отколоть их, а также с нижней стороной панели, чтобы не поцарапать ее. Зафиксируйте металлические части (слив, смеситель, сифон), избегая прямого контакта со стеклянной поверхностью, используя резиновые прокладки, когда необходимо компенсировать промежутки между материалами и для предотвращения протечек. Внимательно монтируйте смеситель и слив. Если перетянуть гайки, есть риск непоправимо повредить поверхность.

GRE

Πληροφοριες στεγανοποιησης και συντηρησης γυαλινων επιφανειων

Στερεώστε και στεγανοποιήστε τη γυάλινη επιφάνεια χρησιμοποιώντας αποκλειστικά ουδέτερη (μη τοξική) σιλικόνη. Προσέχετε να μην χτυπήσετε τις γωνίες της επιφάνειας και γρατσουνίσετε τη φινιρισμένη κάτω επιφάνειά της. Στερεώστε τα μεταλλικά μέρη (σωλήνα, μπαταρία και σιφόνι) αποφεύγοντας την άμεση επαφή με τα γυάλινα μέρη και χρησιμοποιώντας στεγανοποιητικούς δακτυλίους, εάν είναι απαραίτητο, για την αποφυγή διαρροών. Να είστε ιδιαίτερα προσεκτικοί κυρίως όταν στερεώνετε την μπαταρία και το σιφόνι. Εάν ασκήσετε υπερβολική πίεση, υπάρχει περίπτωση να προκαλέσετε σοβαρή ζημία στο προϊόν.

BASIN UNIT

Mueble lavabo - Meuble sous lavabo - Waschtischunterschrank - Mobile sottolavabo - Umyvadlové skříňky - Шкаф мивка - Подстолье - Κάτω μέρος κρεμαστό

50 cm	60 cm	80 cm	100 cm
			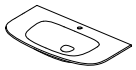
T0449	T0446	T0447	T0448
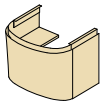 T7853	T7850	T7851	T7852
490 x 375 x 490	590 x 495 x 460	790 x 535 x 460	990 x 535 x 460
	T0443	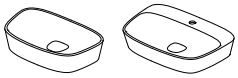 T0443 T0445	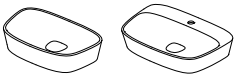 T0443 T0445
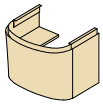	T7850	T7851	T7852
	590 x 495 x 460	790 x 535 x 460	990 x 535 x 460
	T7866 T7869	T7867 T7870 T7879	T7868 T7871 T7880
	600 x 500 x 12	800 x 540 x 12	1000 x 540 x 12

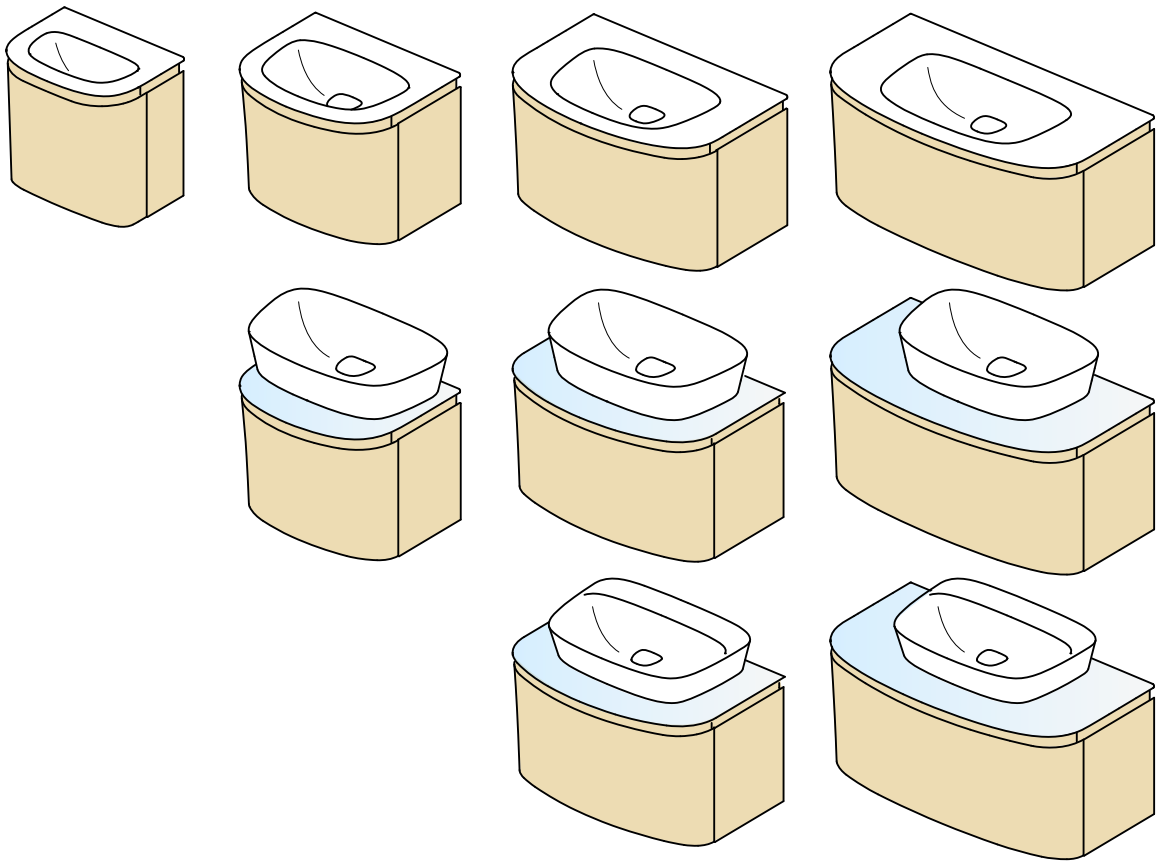

BASIN UNIT

Mueble lavabo - Meuble sous lavabo - Waschtischunterschrank - Mobile sottolavabo - Umyvadlové skříňky - Шкаф мивка - Подстолье - Κάτω μέρος κρεμαστό

T7850 / T7853

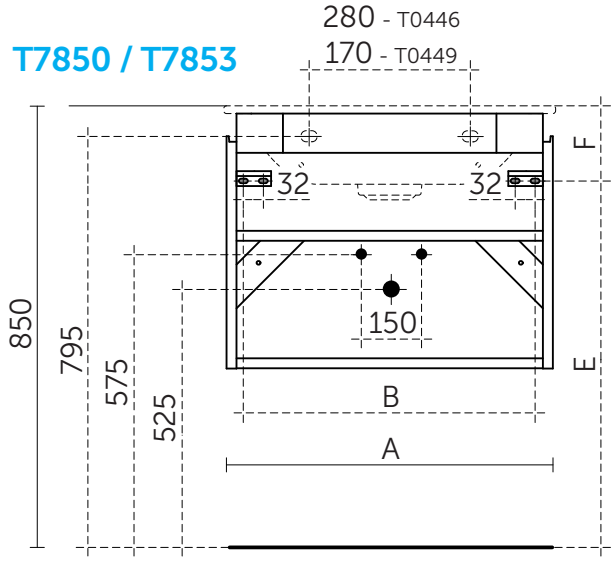

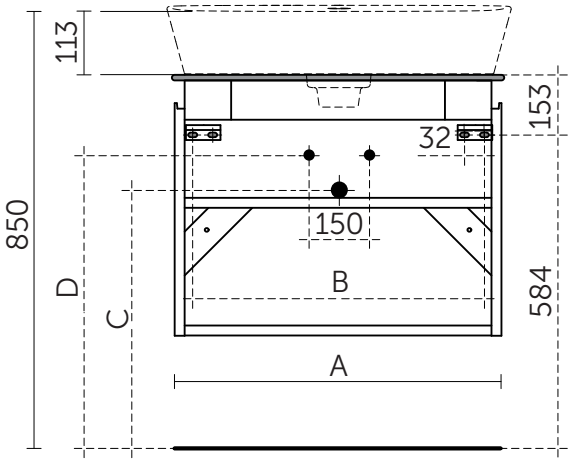

T7851 / T7852

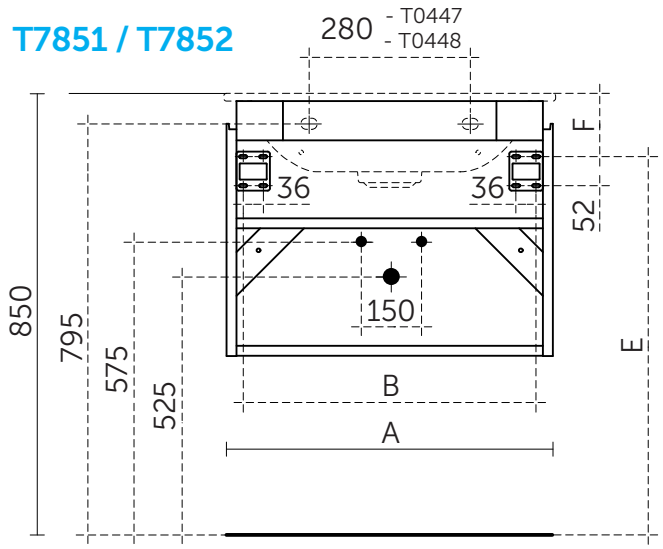

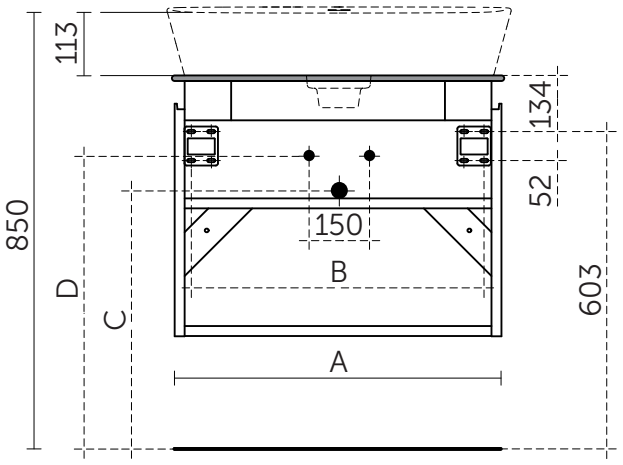

	A	B	E	F
T7850	590	522	695	155
T7851	790	728	714	136
T7852	990	928	714	136
T7853	490	422	715	135

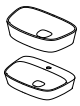

	C	D
T0443	540	590
T0445	535	585

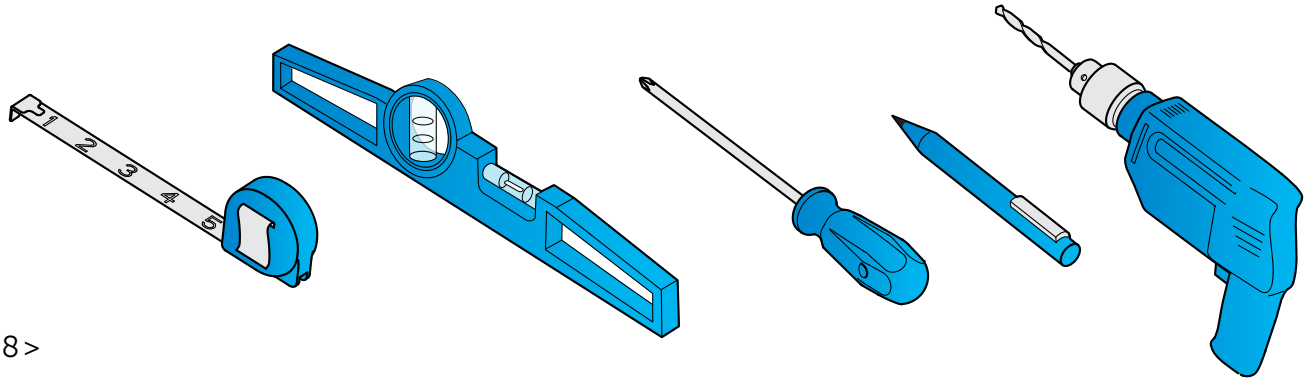

BASIN UNIT

Mueble lavabo - Meuble sous lavabo - Waschtischunterschrank - Mobile sottolavabo - Umyvadlové skříňky - Шкаф мивка - Подстолье - Κάτω μέρος κρεμαστό

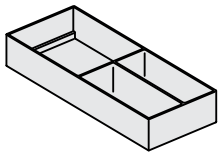
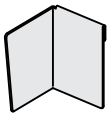
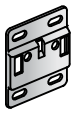
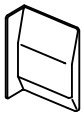

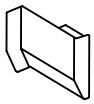

T7850	x 2	x 2	-	-	x 2	x 2
T7851	x 2	x 2	x 2	x 2	-	-
T7852	x 2	x 2	x 2	x 2	-	-
T7853	-	-	-	-	x 2	x 2

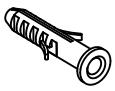

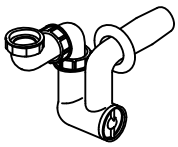

T7850 T7853	x 6	x 6	x 2	x 1
T7851 T7852	x 10	x 10	x 2	x 1

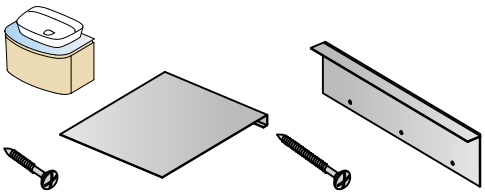

x 2 x 1 x 6 x 2

1

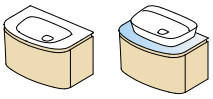

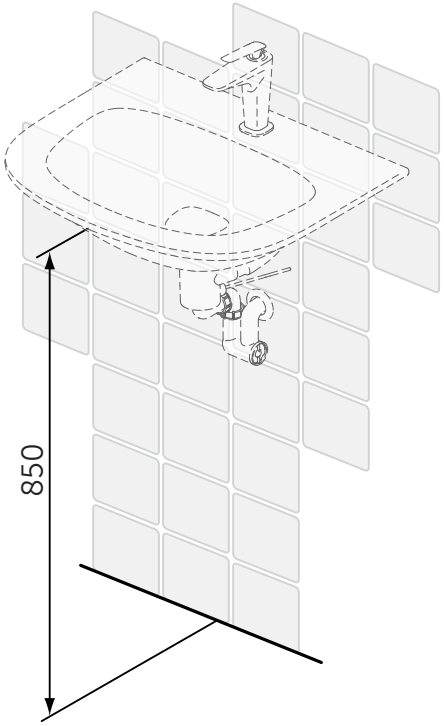

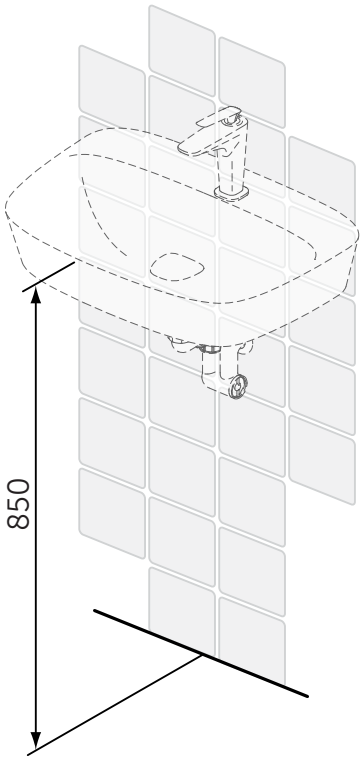

2

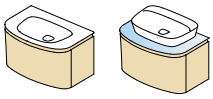

T7851
T7852

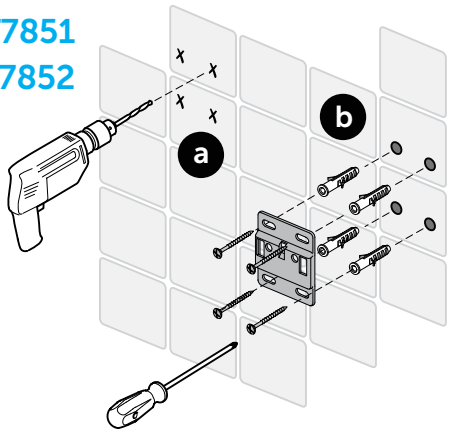

T7850
T7853

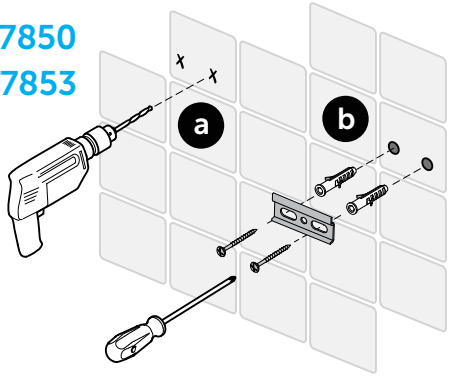

BASIN UNIT

Mueble lavabo - Meuble sous lavabo - Waschtischunterschrank - Mobile sottolavabo - Umyvadlové skříňky - Шкаф мивка - Подстолье - Κάτω μέρος κρεμαστό

3

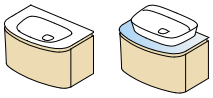

T7850 T7851 T7852 T7853

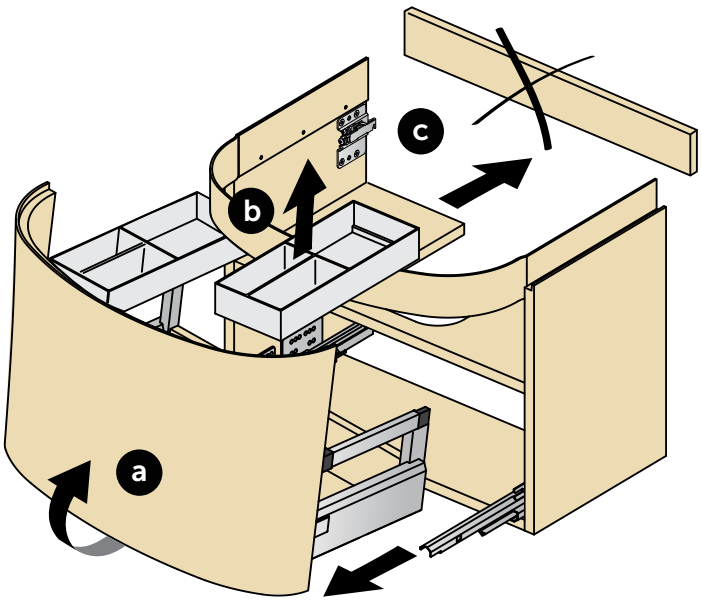

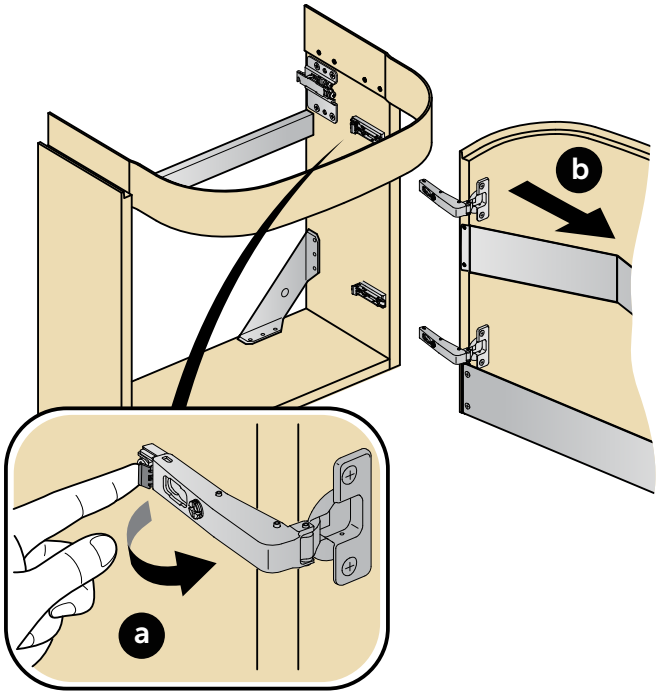

4

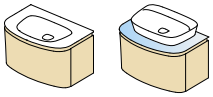

T7851
T7852

T7850
T7853

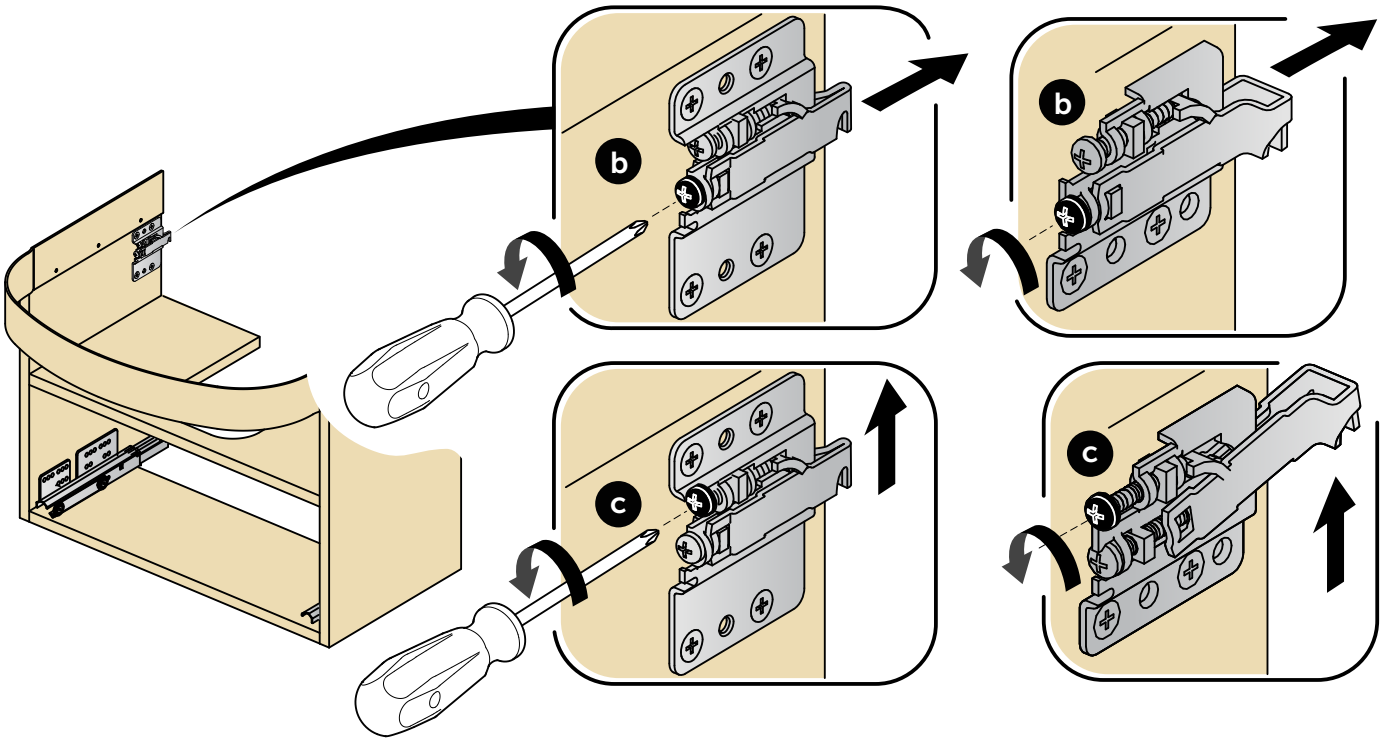

BASIN UNIT

Mueble lavabo - Meuble sous lavabo - Waschtischunterschrank - Mobile sottolavabo - Umyvadlové skříňky - Шкаф мивка - Подстолье - Κάτω μέρος κρεμαστό

5

T7850
T7851
T7852

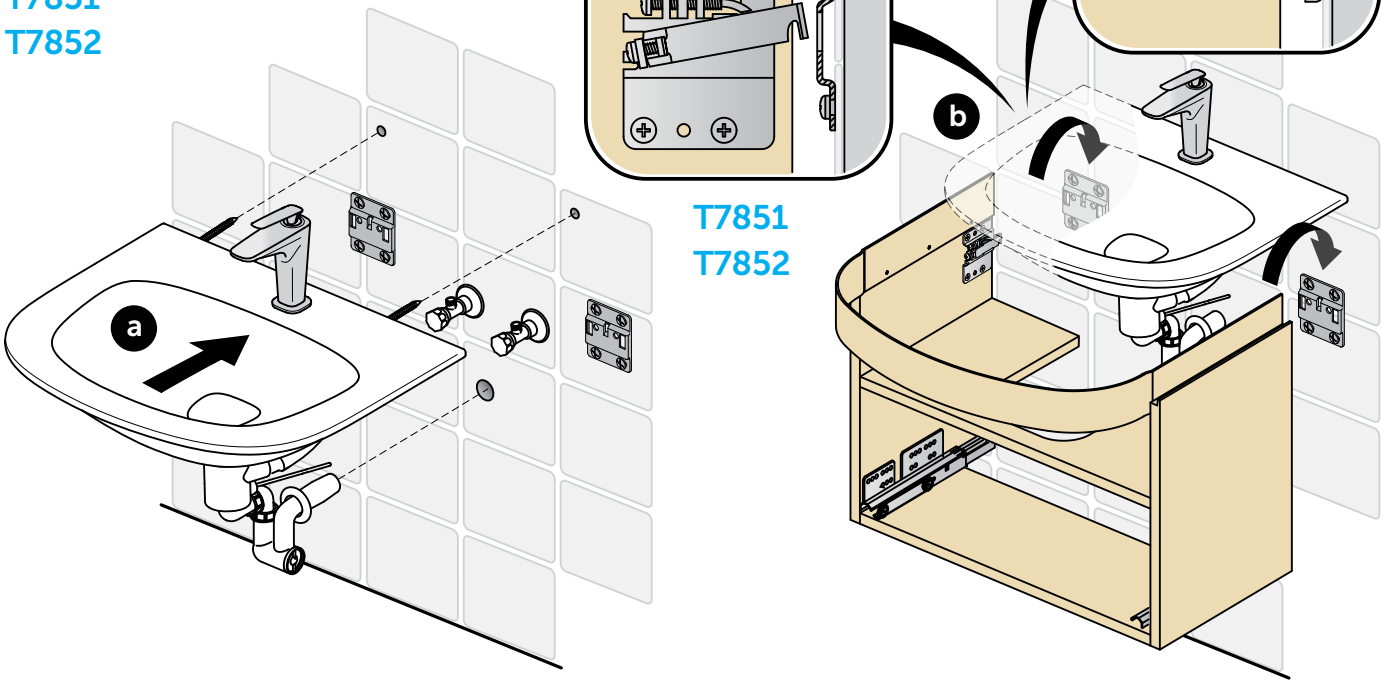

T7853

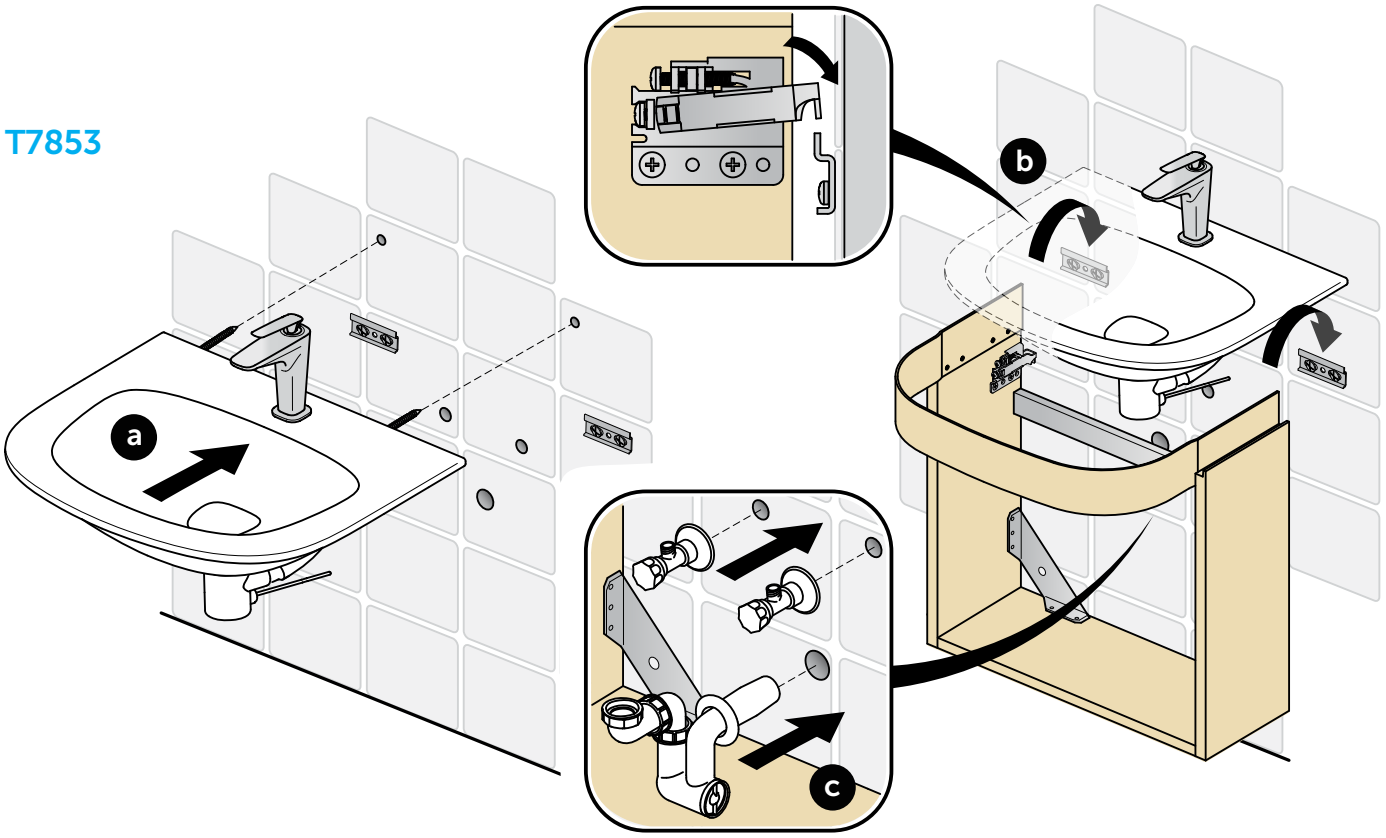

BASIN UNIT

Mueble lavabo - Meuble sous lavabo - Waschtischunterschrank - Mobile sottolavabo - Umyvadlové skříňky - Шкаф мивка - Подстолье - Κάτω μέρος κρεμαστό

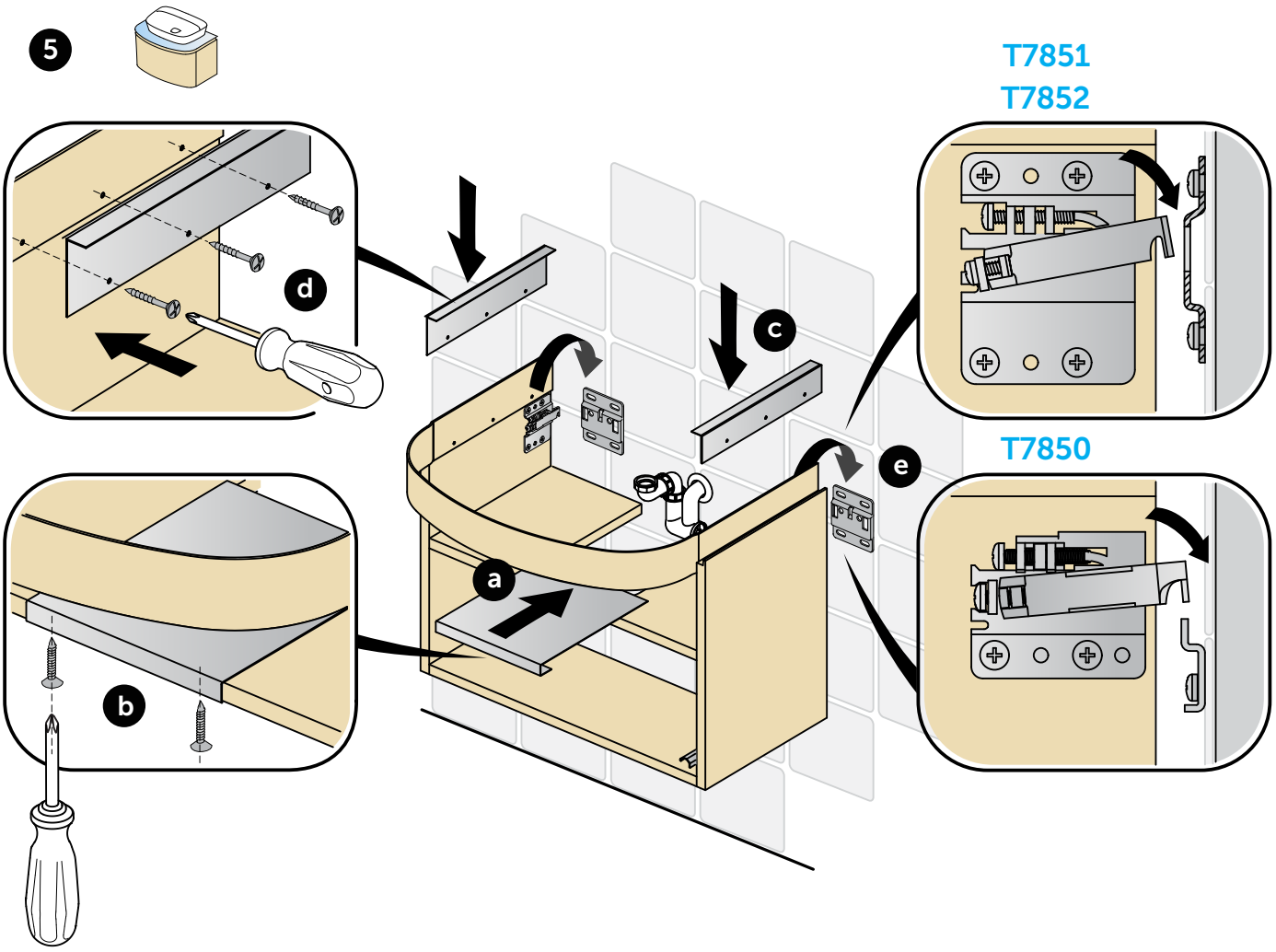

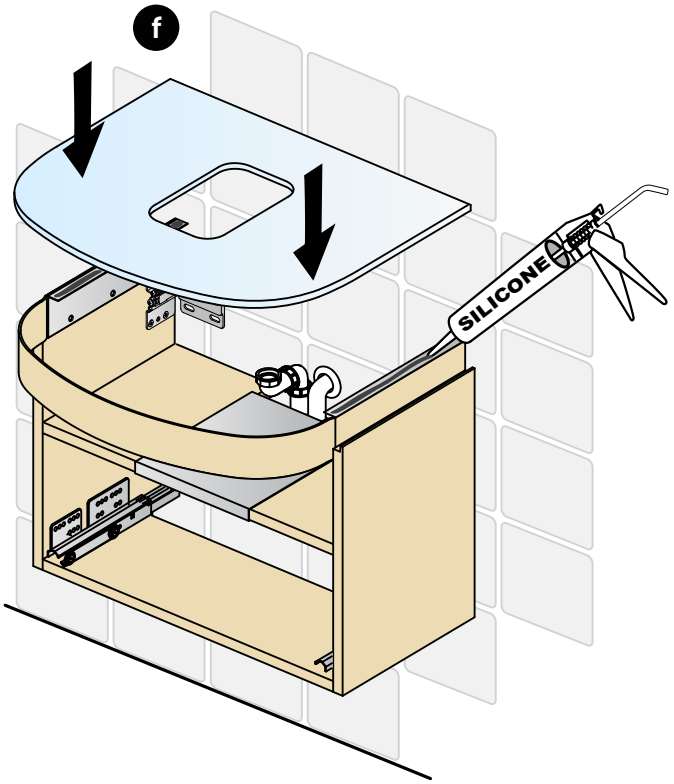

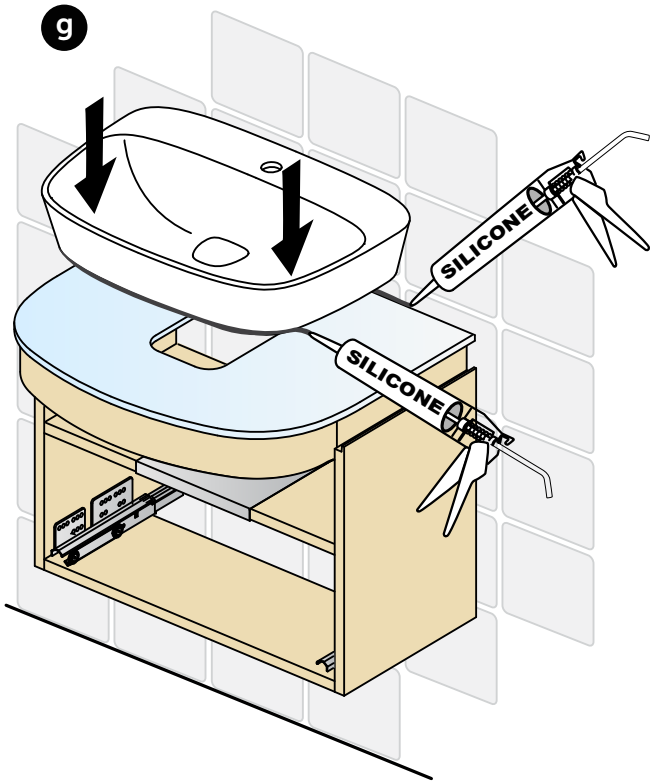

BASIN UNIT

Mueble lavabo - Meuble sous lavabo - Waschtischunterschrank - Mobile sottolavabo - Umyvadlové skříňky - Шкаф мивка - Подстолье - Κάτω μέρος κρεμαστό

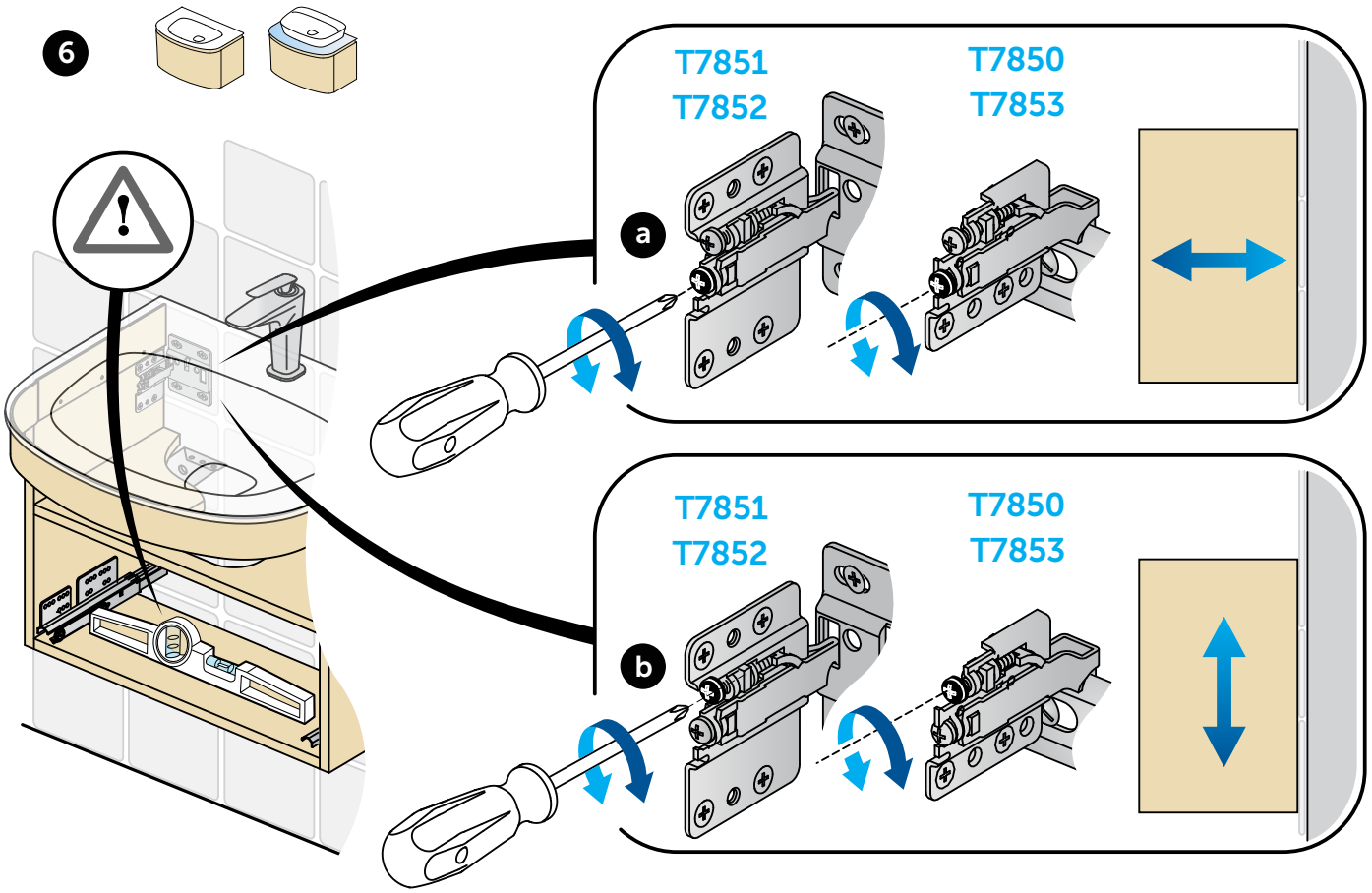

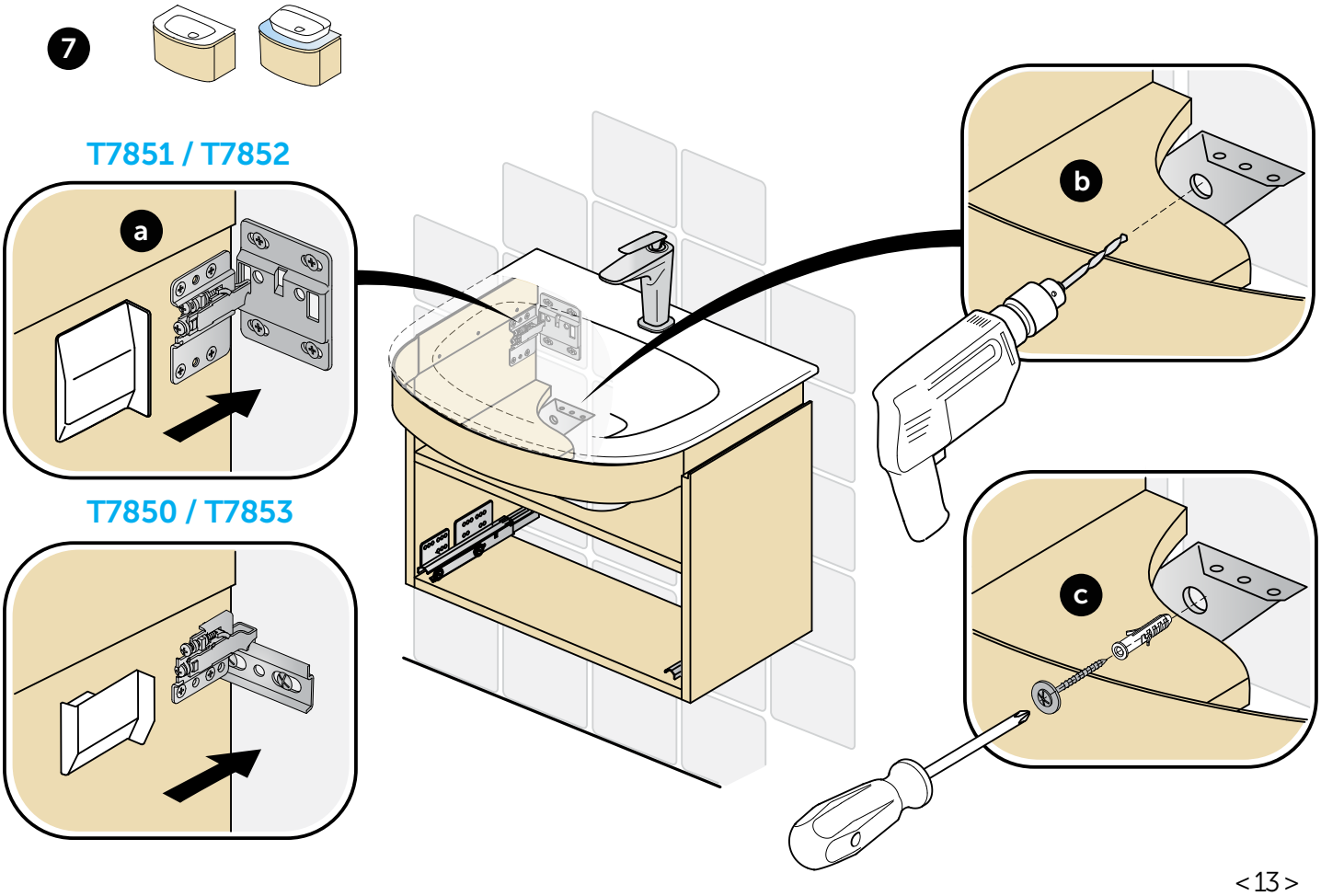

BASIN UNIT

Mueble lavabo - Meuble sous lavabo - Waschtischunterschrank - Mobile sottolavabo - Umyvadlové skříňky - Шкаф мивка - Подстолье - Κάτω μέρος κρεμαστό

8 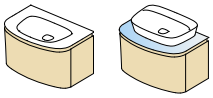 T7850 T7851 T7852

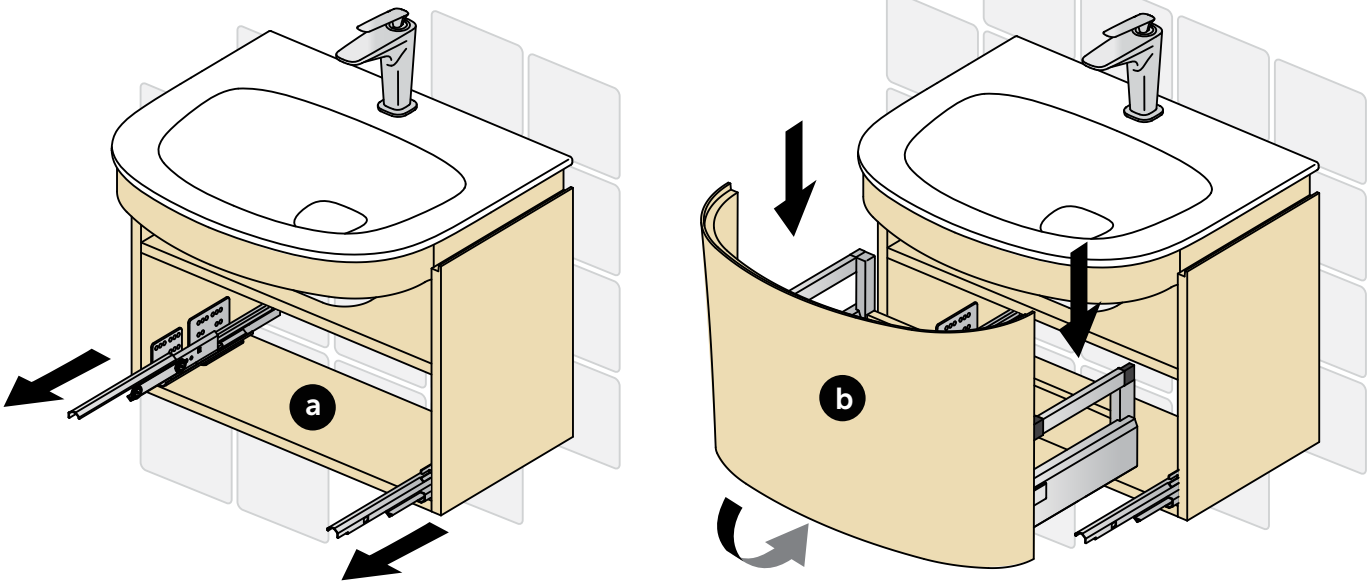

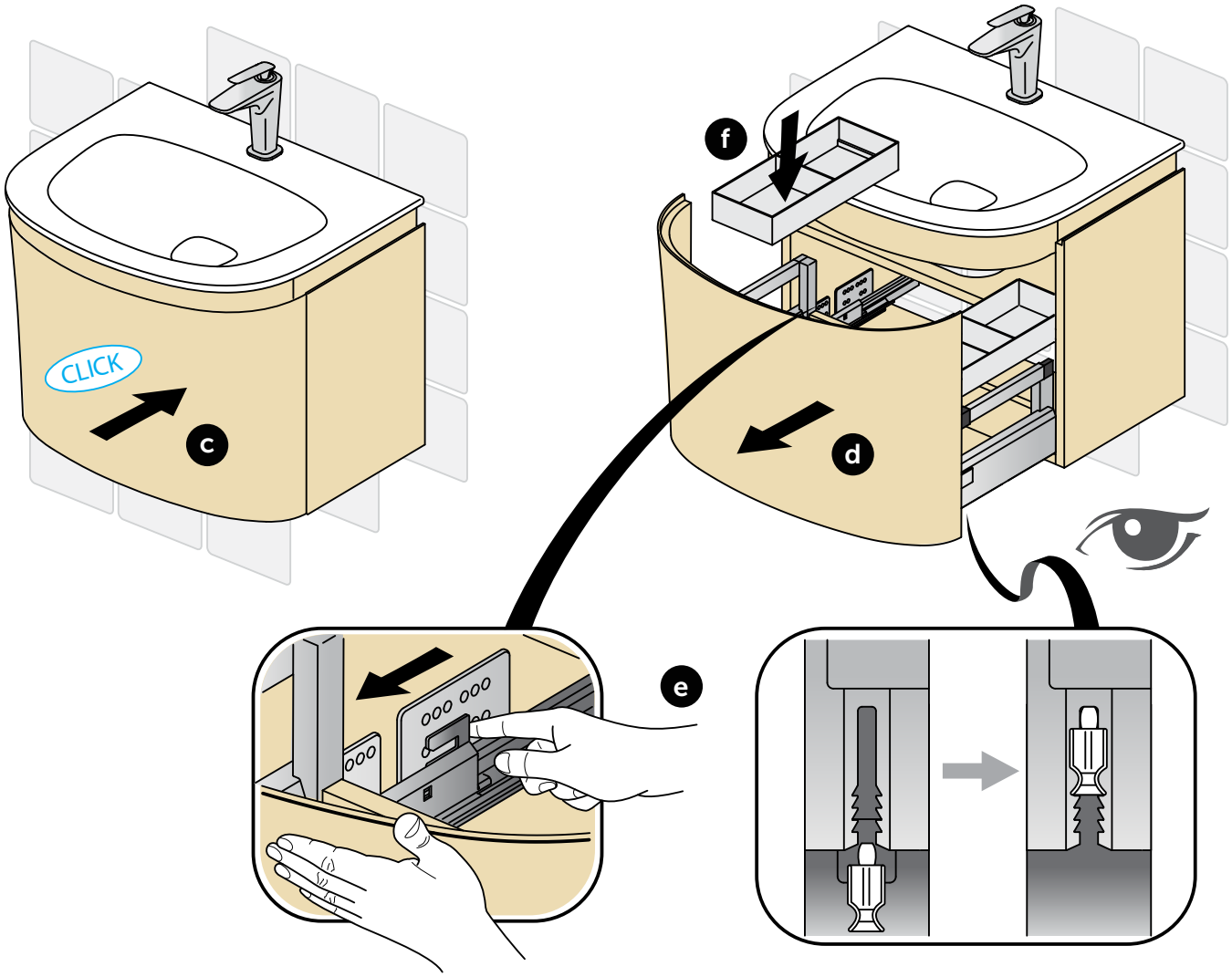

BASIN UNIT

Mueble lavabo - Meuble sous lavabo - Waschtischunterschrank - Mobile sottolavabo - Umyvadlové skříňky - Шкаф мивка - Подстолье - Κάτω μέρος κρεμαστό

8

T7853

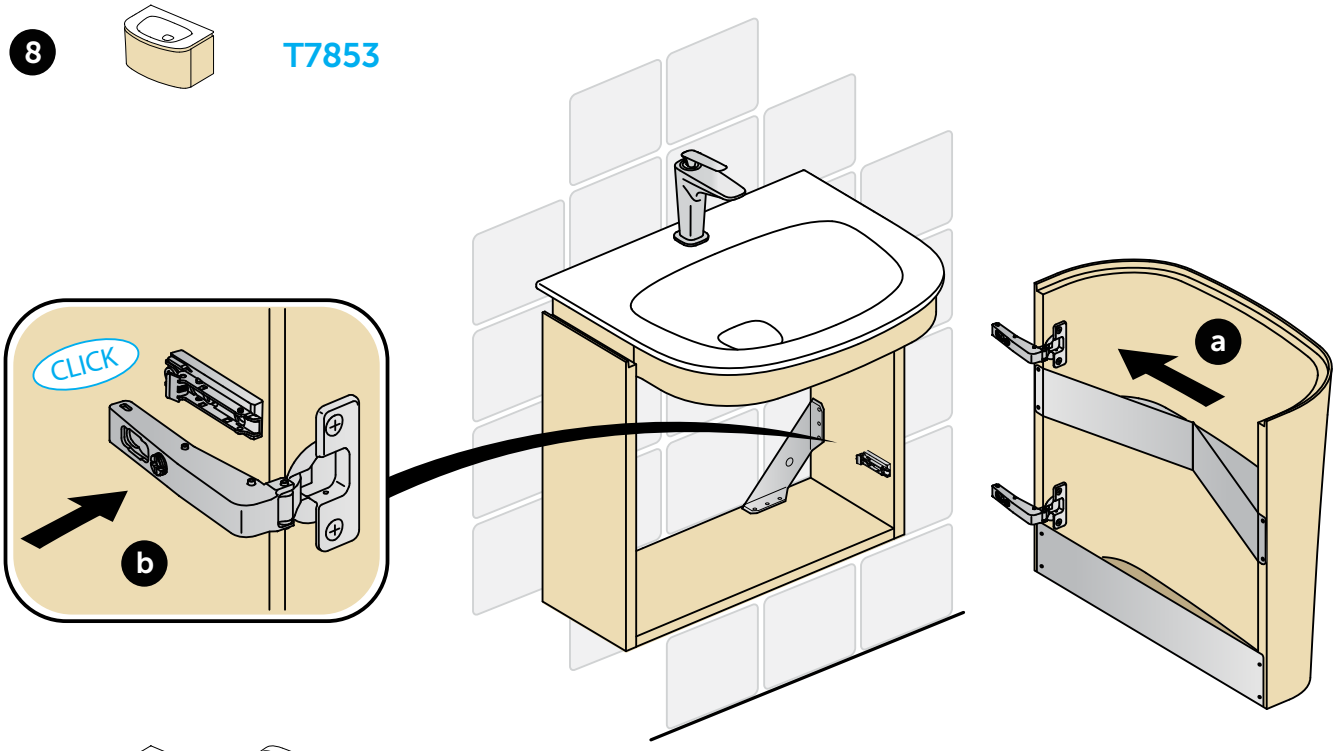

9 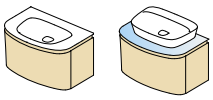

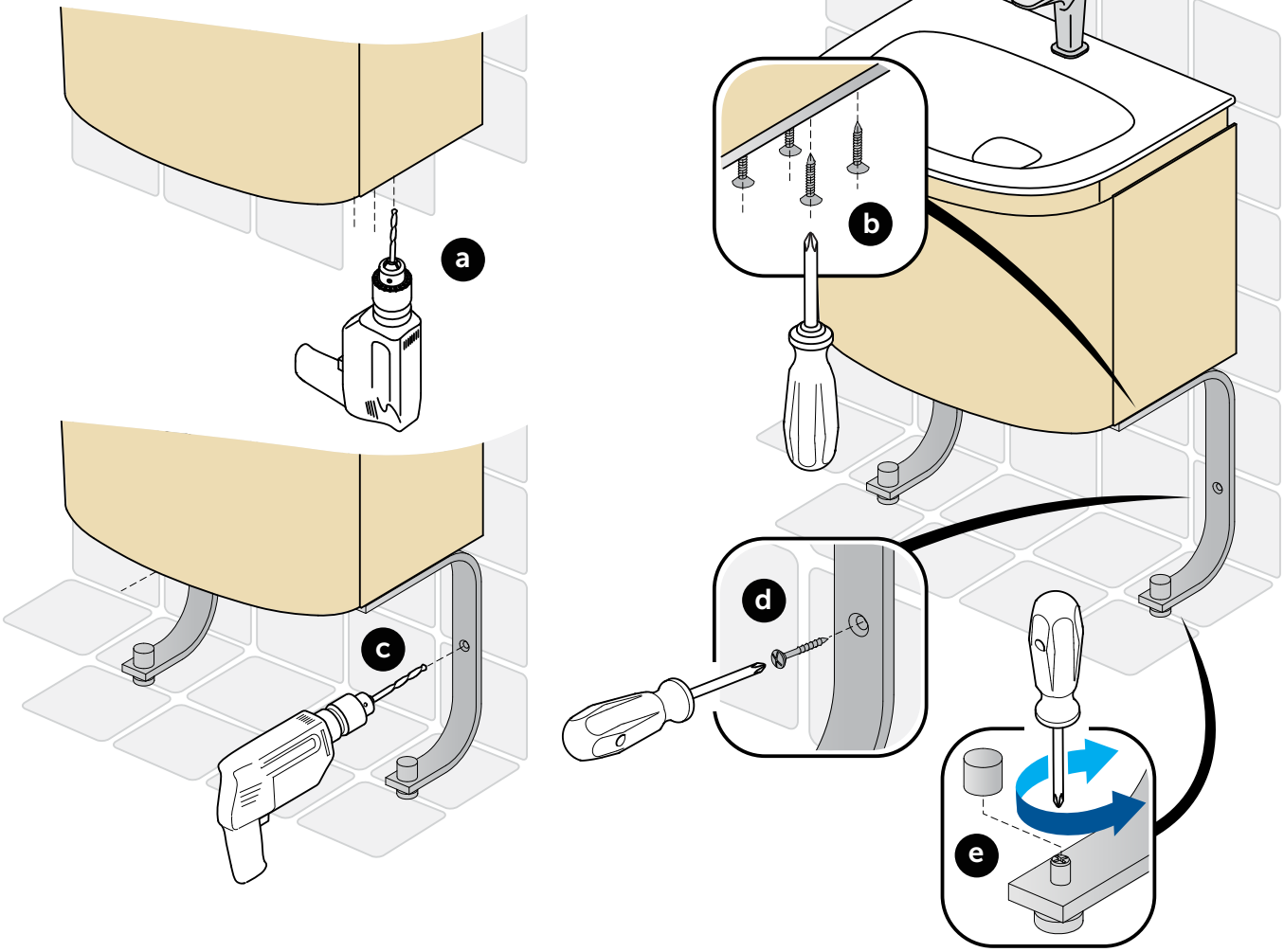

BASIN UNIT

Mueble lavabo - Meuble sous lavabo - Waschtischunterschrank - Mobile sottolavabo - Umyvadlové skříňky - Шкаф мивка - Подстолье - Κάτω μέρος κρεμαστό

10 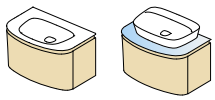 T7850 T7851 T7852

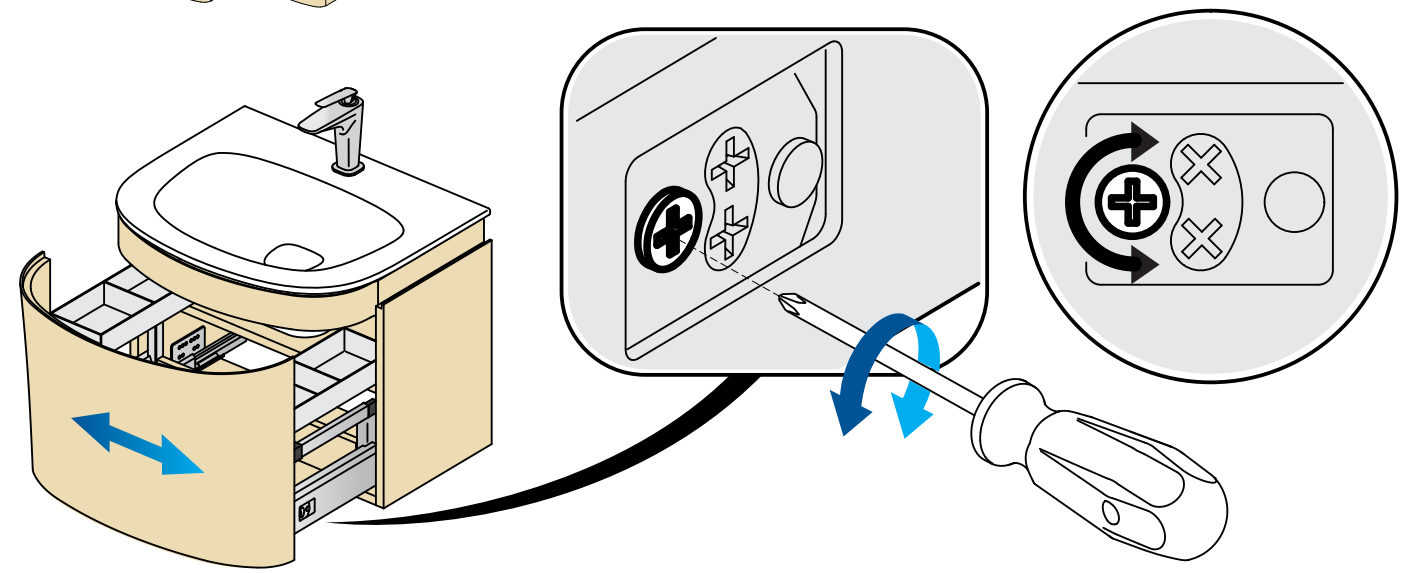

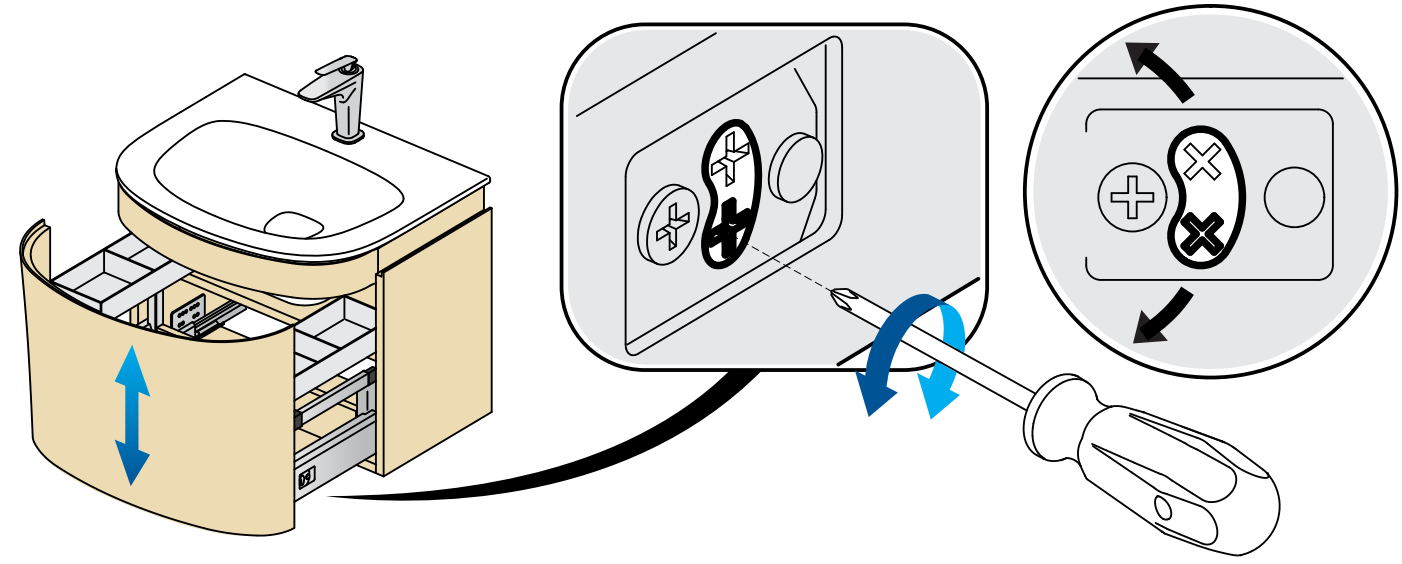

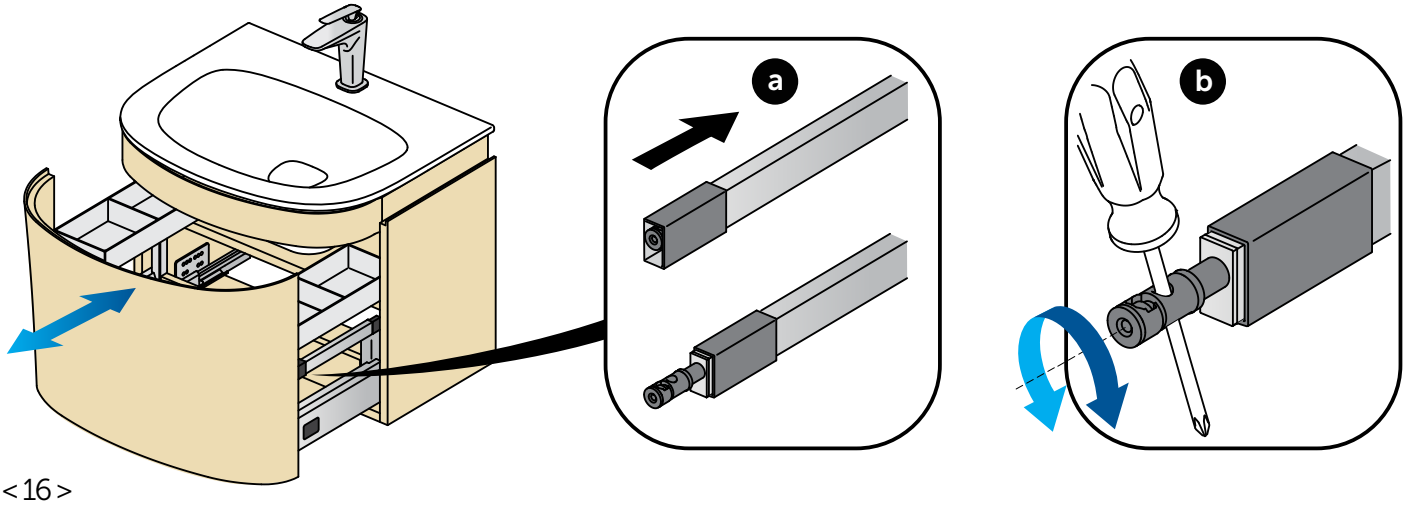

BASIN UNIT

Mueble lavabo - Meuble sous lavabo - Waschtischunterschrank - Mobile sottolavabo - Umyvadlové skříňky - Шкаф мивка - Подстолье - Κάτω μέρος κρεμαστό

10 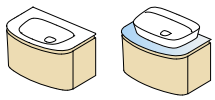 **T7853**

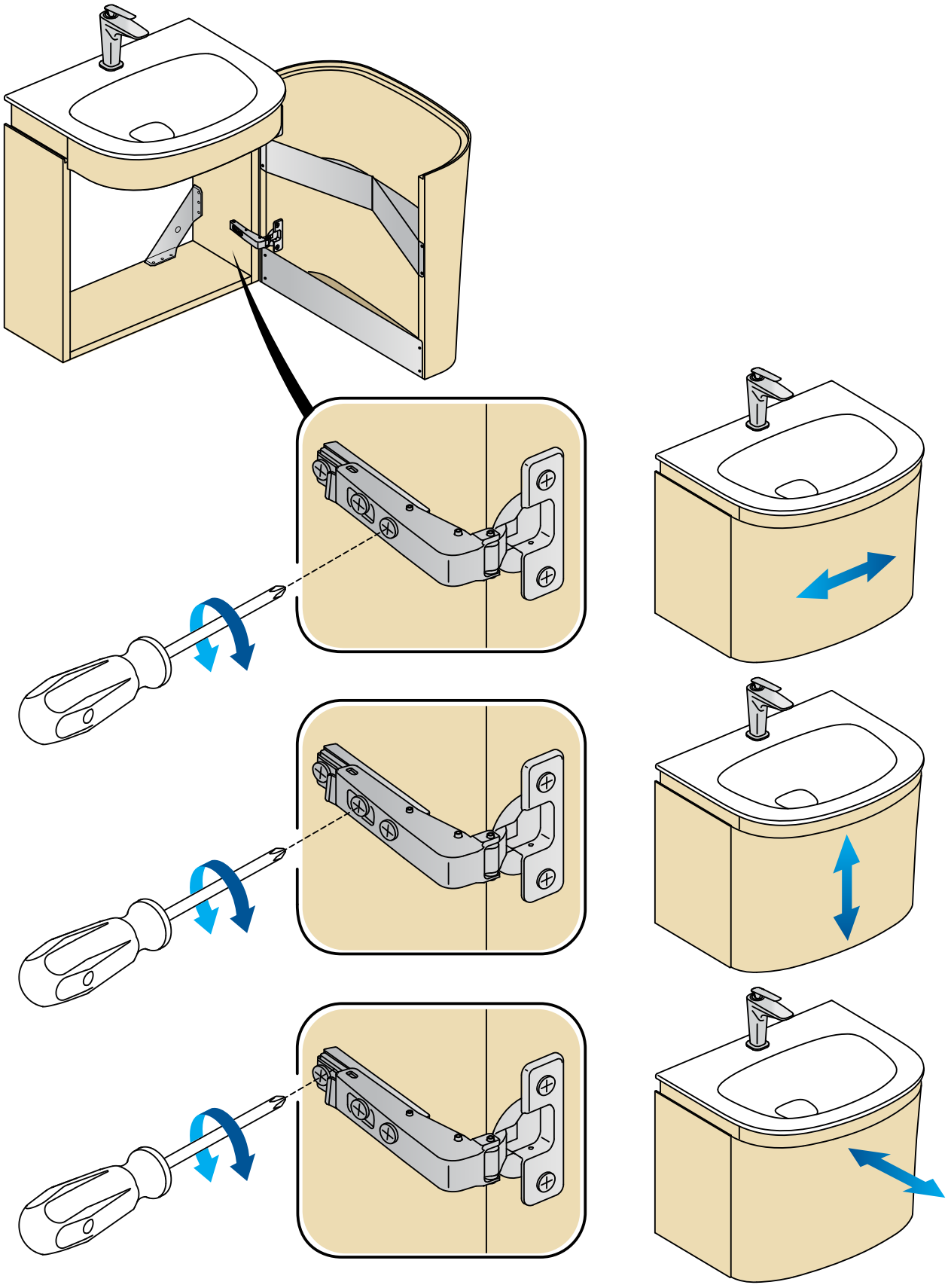

ADD ON UNIT

Mueble lateral - Unité additionnelle - Seitenschrank - Mobile laterale - Postranní skříňky
Страничен шкаф - Добавочный элемент для подстолья - Κρεμαστό πρόσθετο έπιπλο

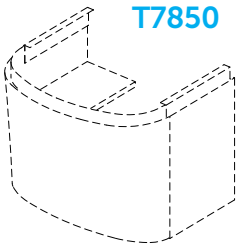

T7850

\+

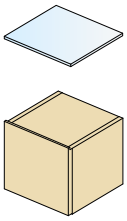

T7865

300 x 282 x 12

T7864

300 x 300 x 270

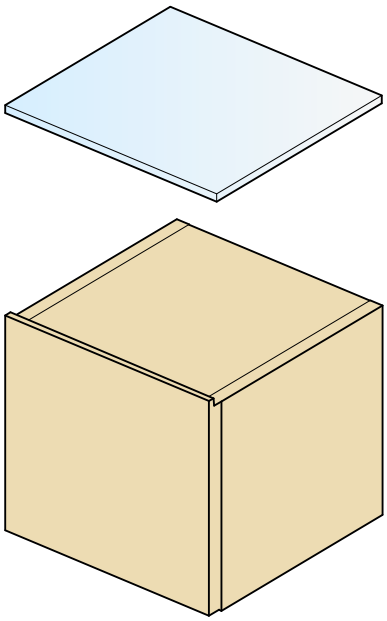

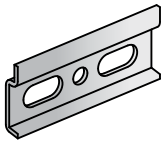

x **2**

x **4**

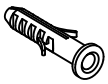

x **4**

x **4**

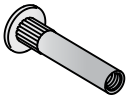

x **2**

x **2**

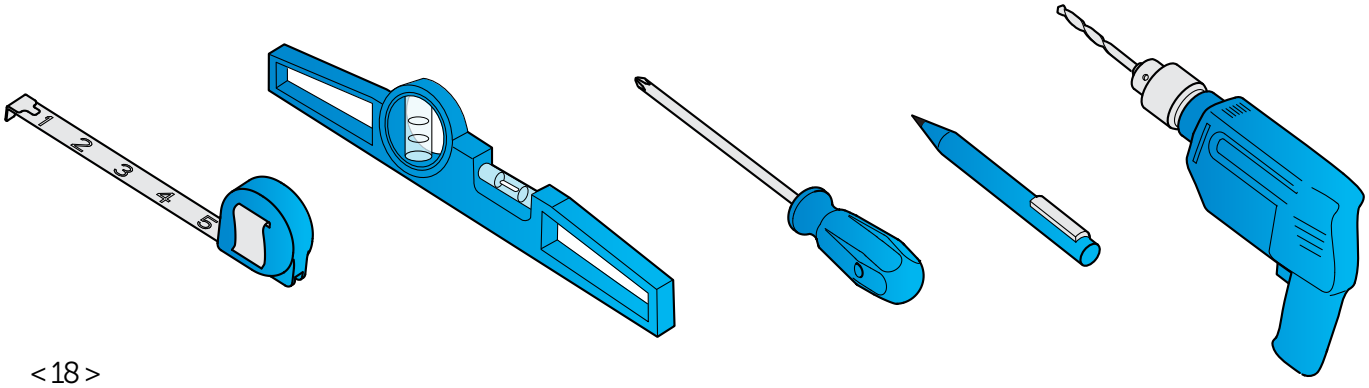

ADD ON UNIT

Mueble lateral - Unité additionnelle - Seitenschrank - Mobile laterale - Postranní skříňky
Страничен шкаф - Добавочный элемент для подстолья - Κρεμαστό πρόσθετο έπιπλο

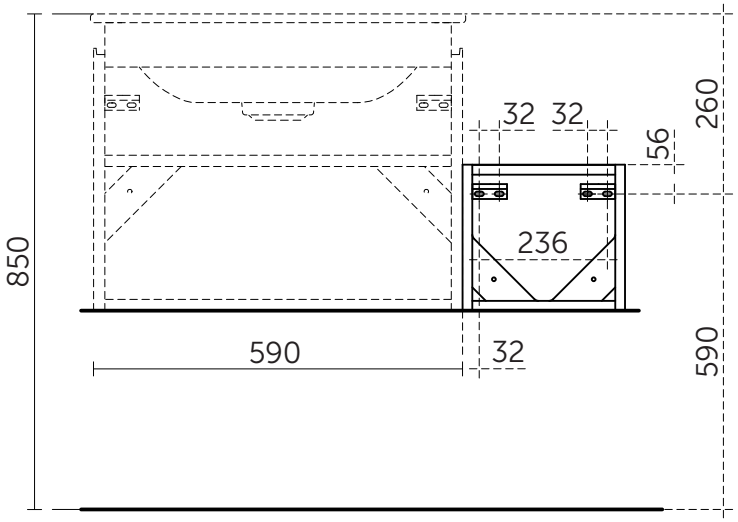

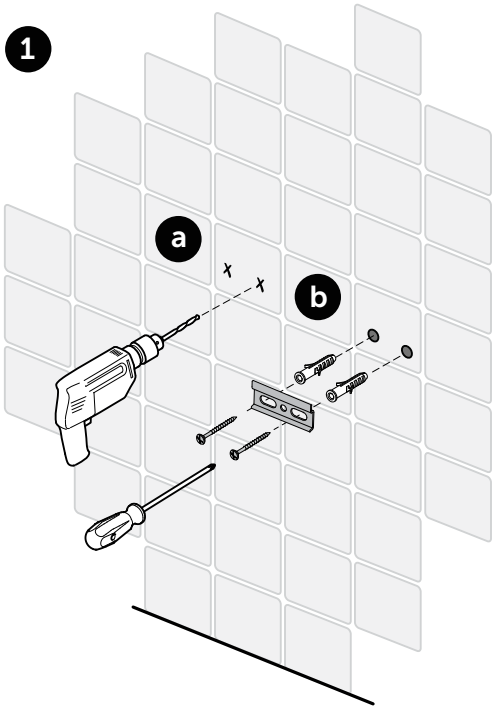

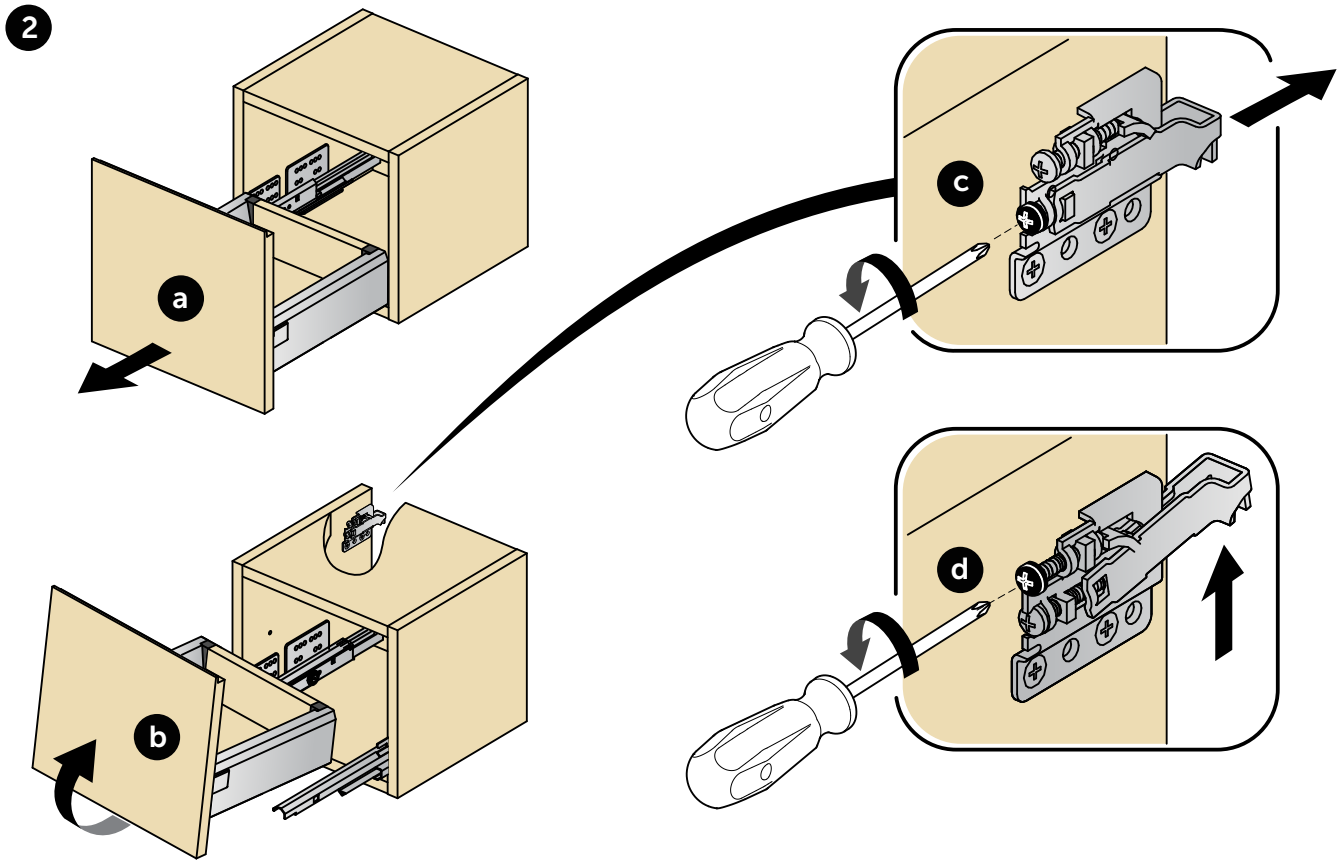

ADD ON UNIT

Mueble lateral - Unité additionnelle - Seitenschrank - Mobile laterale - Postranní skříňky
Страничен шкаф - Добавочный элемент для подстолья - Κρεμαστό πρόσθετο έπιπλο

3

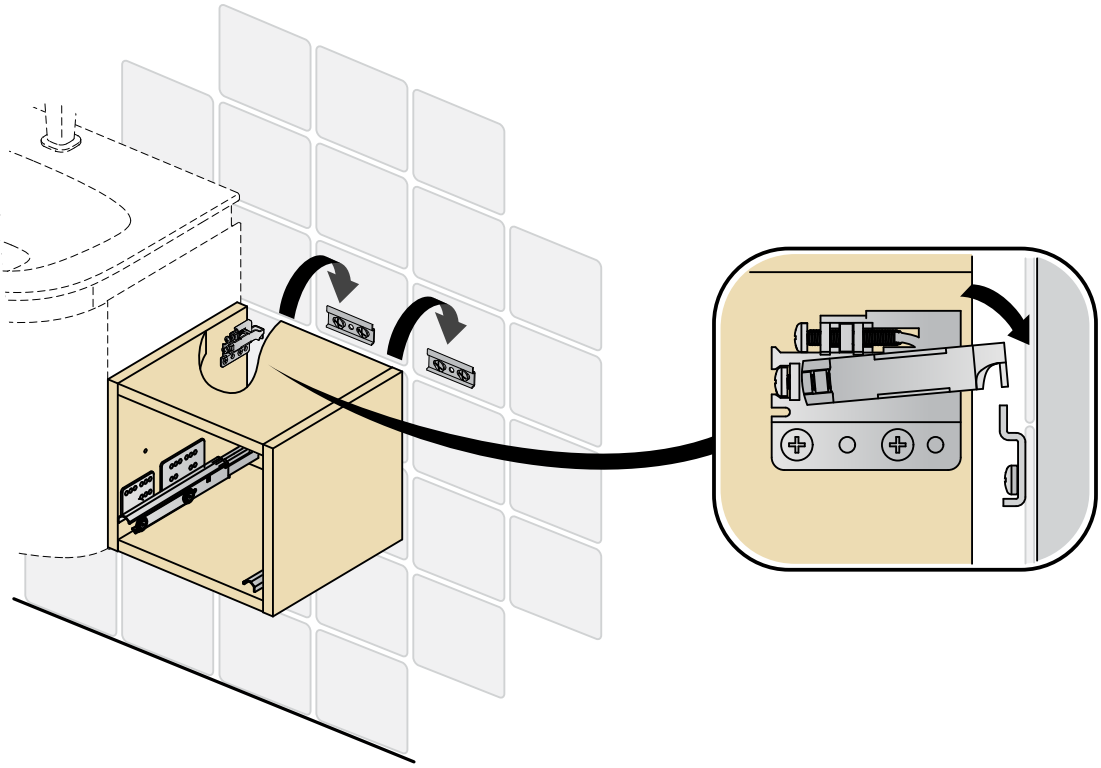

4

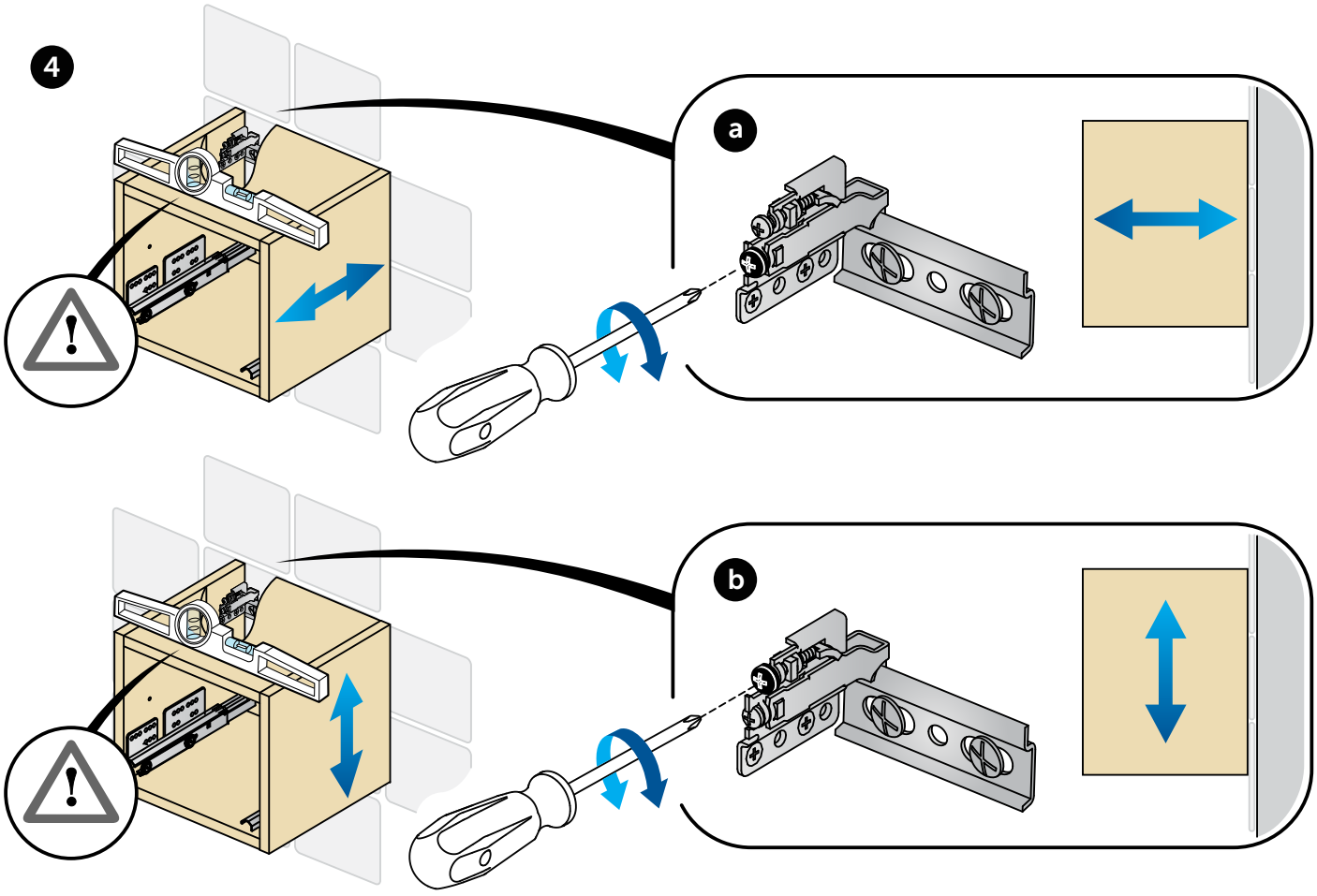

ADD ON UNIT

Mueble lateral - Unité additionnelle - Seitenschrank - Mobile laterale - Postranní skříňky
Страничен шкаф - Добавочный элемент для подстолья - Κρεμαστό πρόσθετο έπιπλο

5

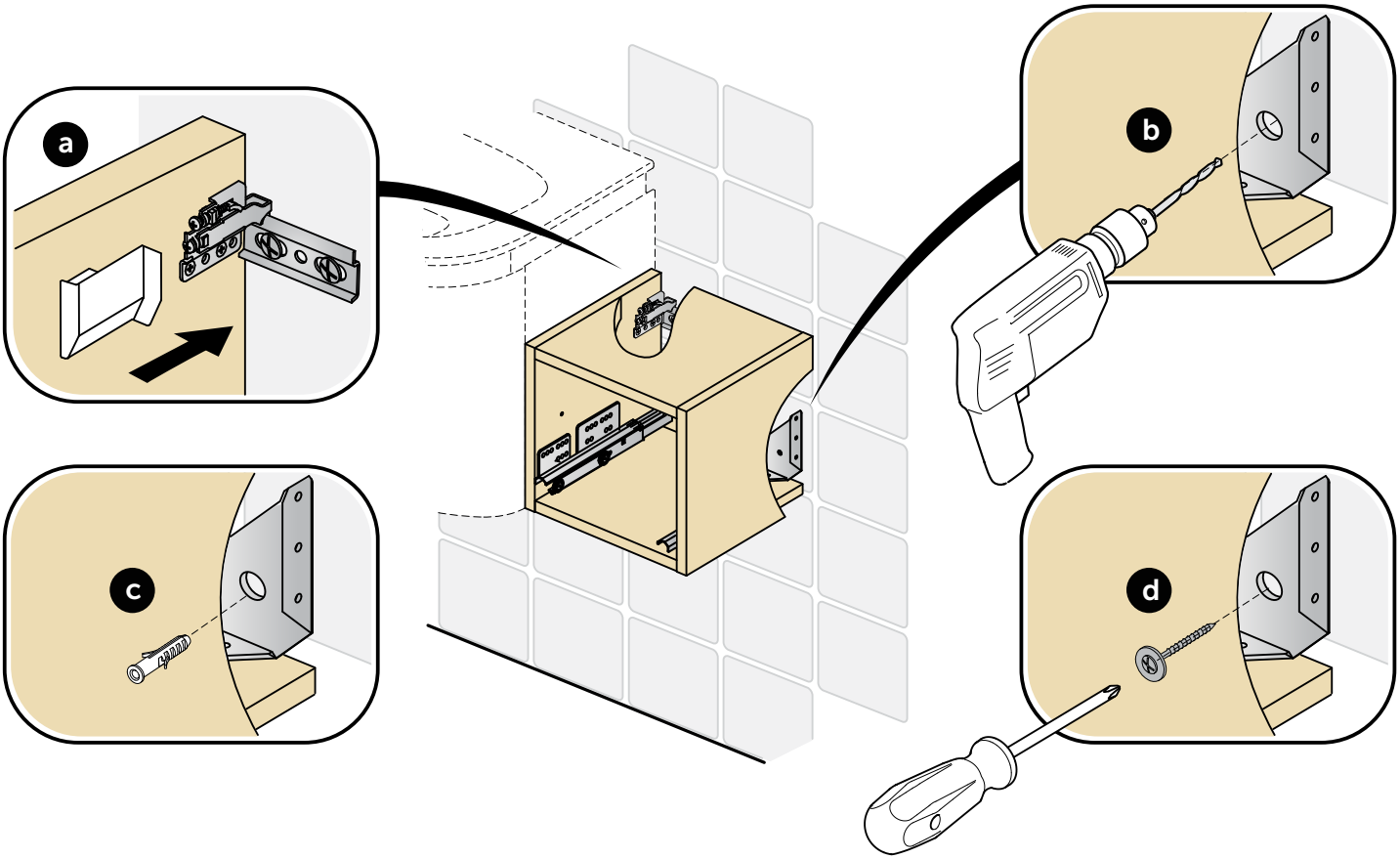

6

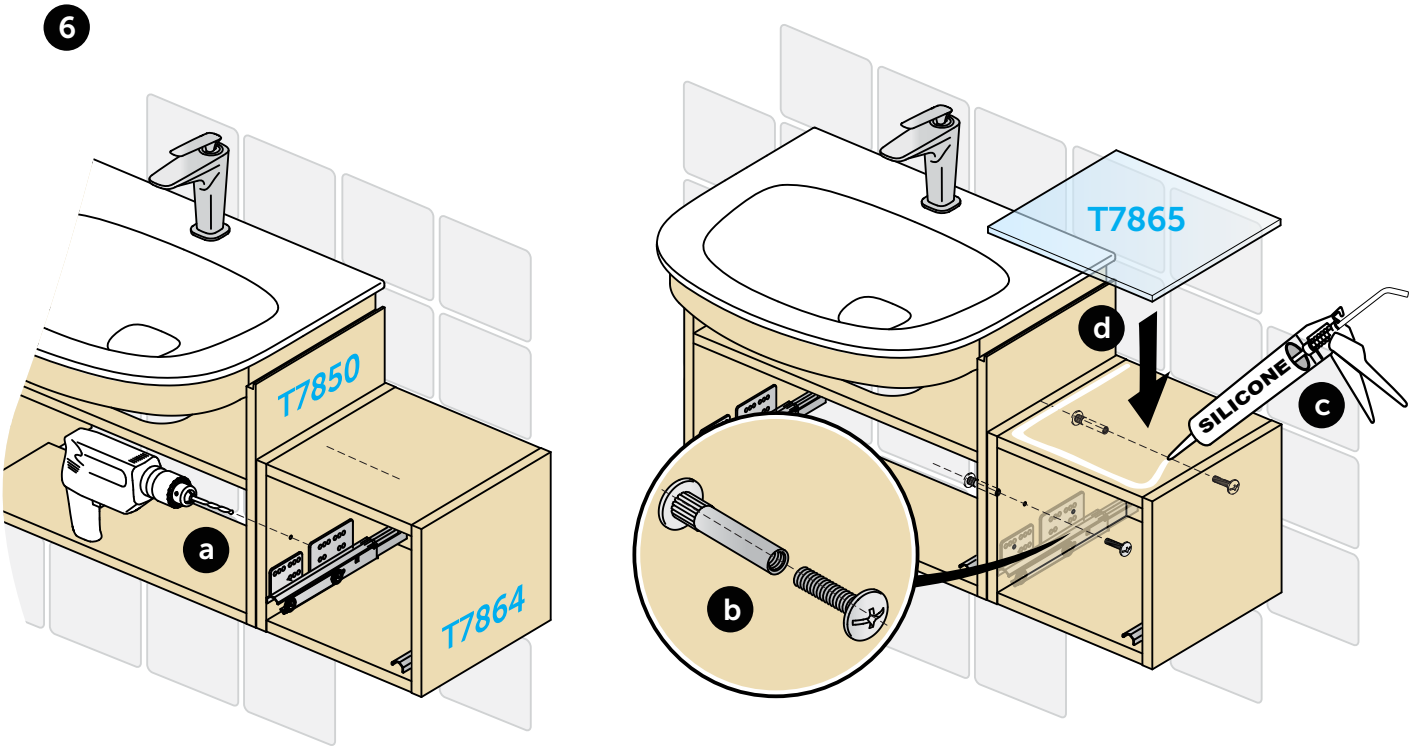

ADD ON UNIT

Mueble lateral - Unité additionnelle - Seitenschrank - Mobile laterale - Postranní skříňky
Страничен шкаф - Добавочный элемент для подстолья - Κρεμαστό πρόσθετο έπιπλο

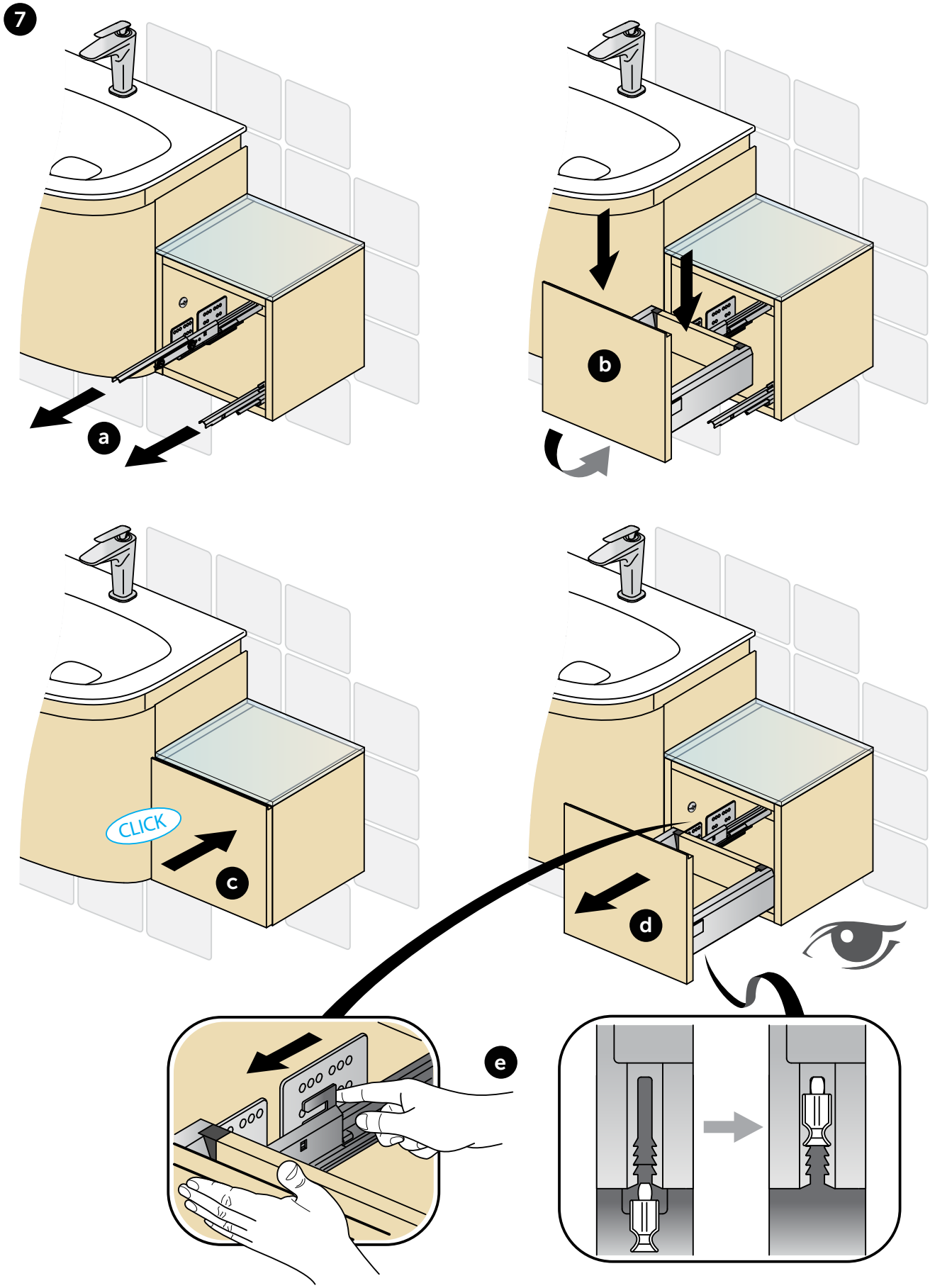

ADD ON UNIT

Mueble lateral - Unité additionnelle - Seitenschrank - Mobile laterale - Postranní skříňky
Страничен шкаф - Добавочный элемент для подстолья - Κρεμαστό πρόσθετο έπιπλο

8

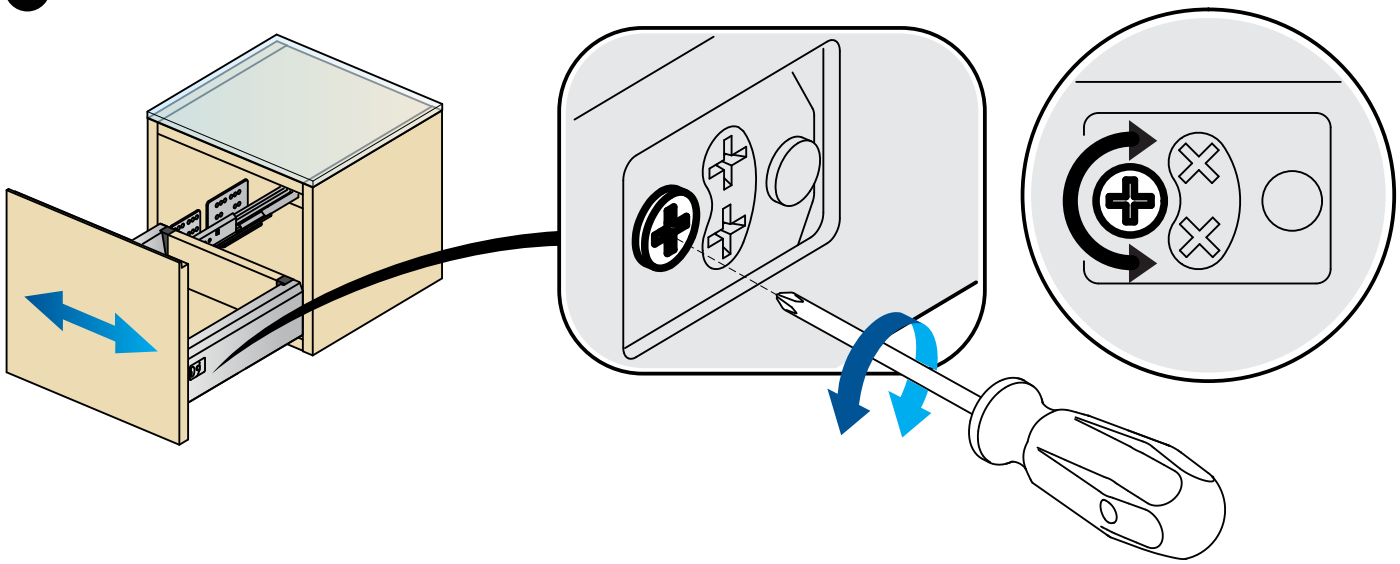

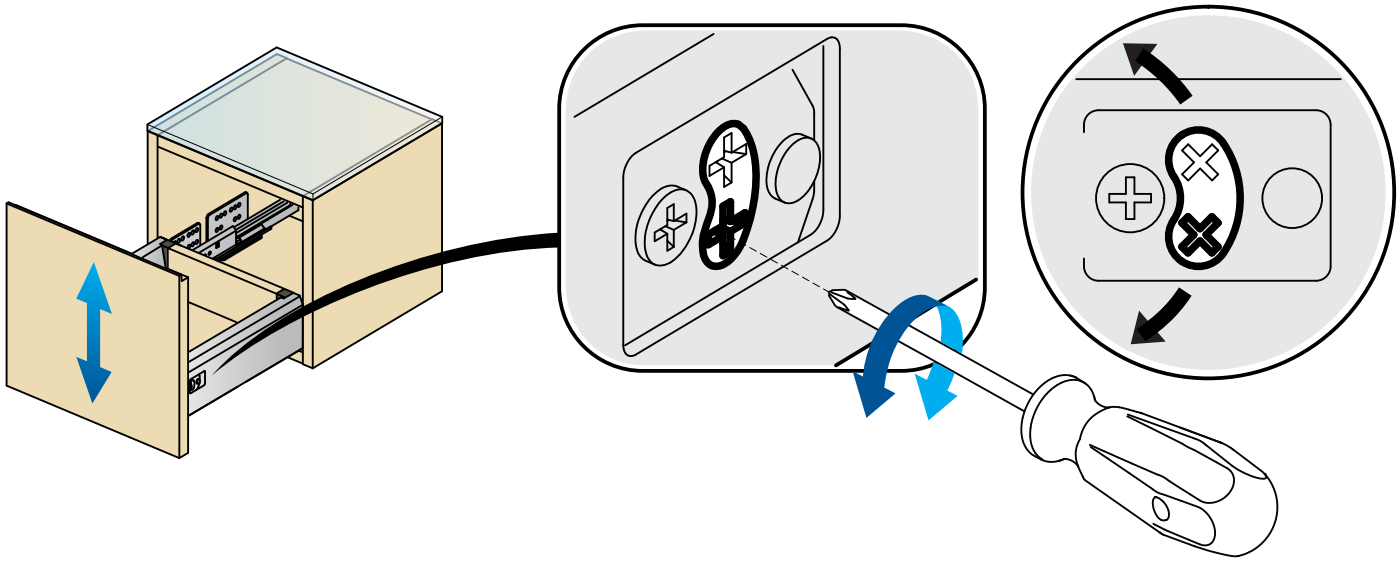

HIGH CABINET AND HALF COLUMN

Armario Alto y media columna - Colonne de rangement et demi-colonne - Hochschrank und Halbhochschrank - Mobile a colonna e a semicolonna - Vysoké a nástěnné skříňky - Висок колонен шкаф и Нисък колонен шкаф - Пенал и настенный шкафчик - Στήλη επίπλου

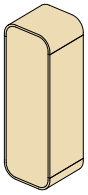

160 cm	120 cm
T7873	T7874
400 x 350 x 1600	400 x 350 x 1200

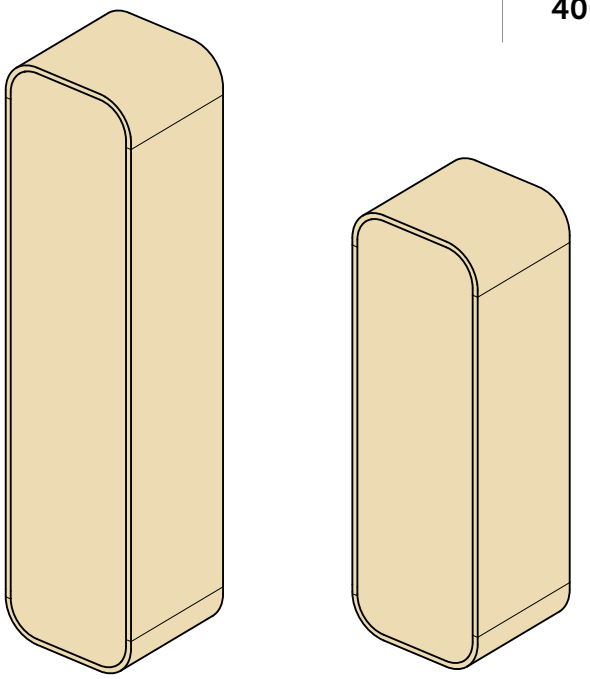

x 2

x 4

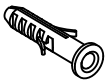

x 4

x 4

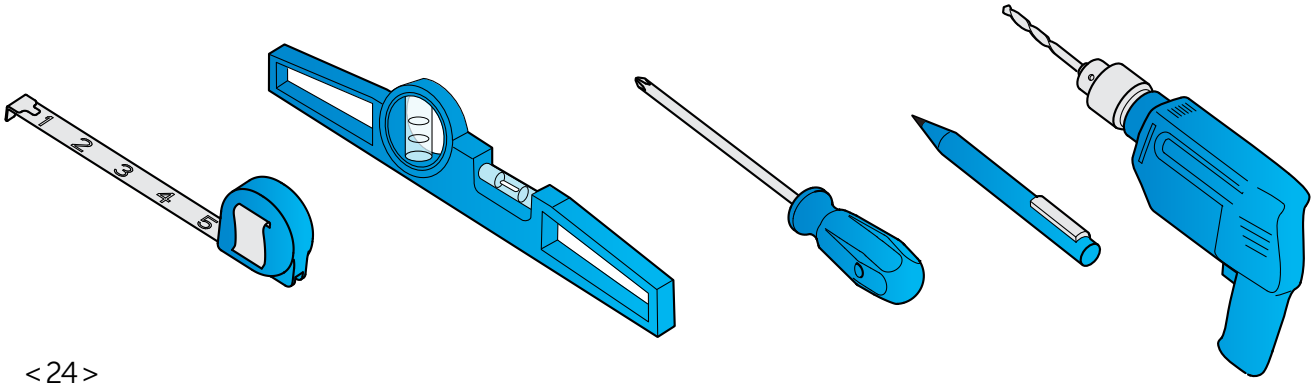

HIGH CABINET AND HALF COLUMN

Armario Alto y media columna - Colonne de rangement et demi-colonne - Hochschrank und Halbhochschrank - Mobile a colonna e a semicolonna - Vysoké a nástěnné skříňky - Висок колонен шкаф и Нисък колонен шкаф - Пенал и настенный шкафчик - Στήλη επίπλου

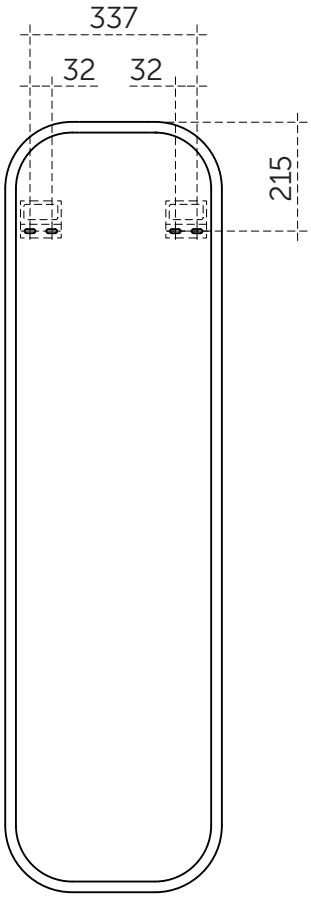

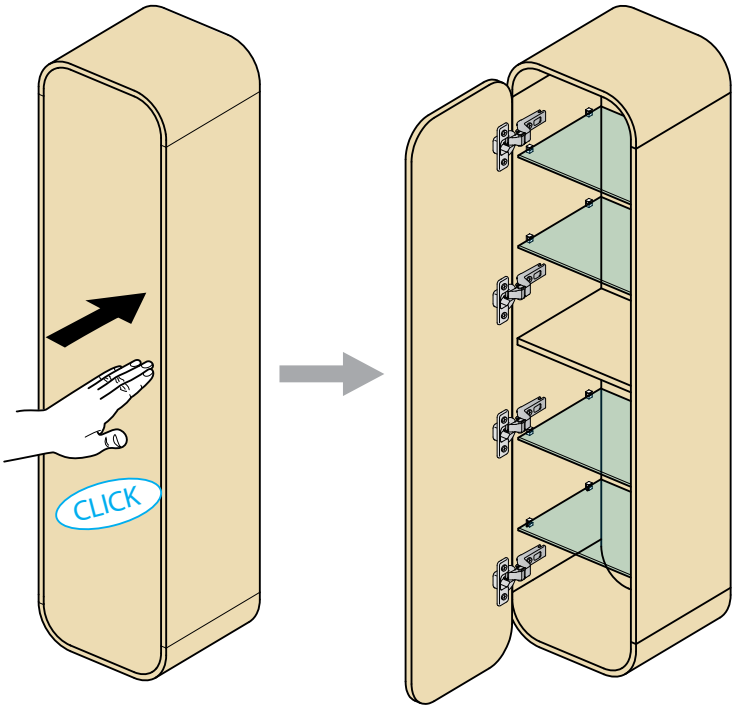

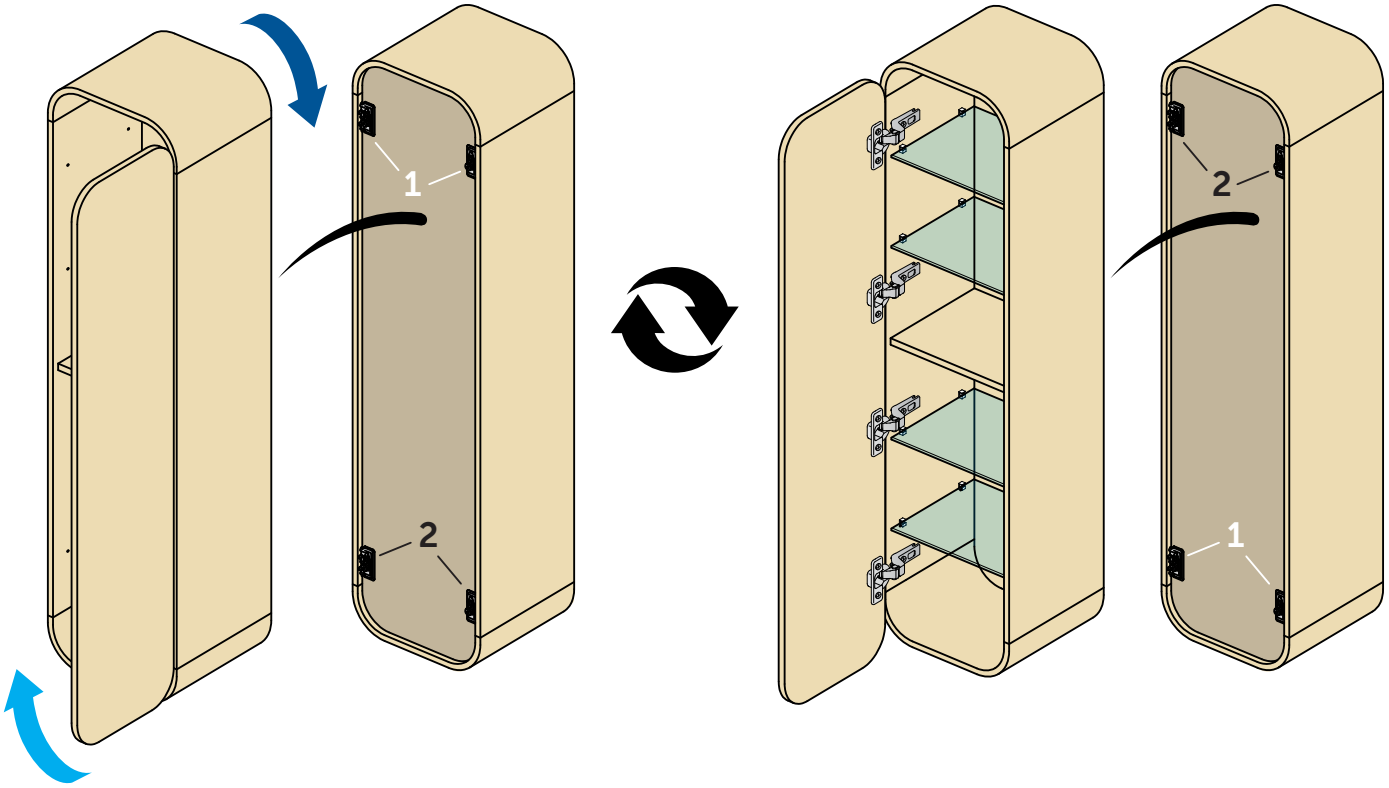

HIGH CABINET AND HALF COLUMN

Armario Alto y media columna - Colonne de rangement et demi-colonne - Hochschrank und Halbhochschrank - Mobile a colonna e a semicolonna - Vysoké a nástěnné skříňky - Висок колонен шкаф и Нисък колонен шкаф - Пенал и настенный шкафчик - Στήλη επίπλου

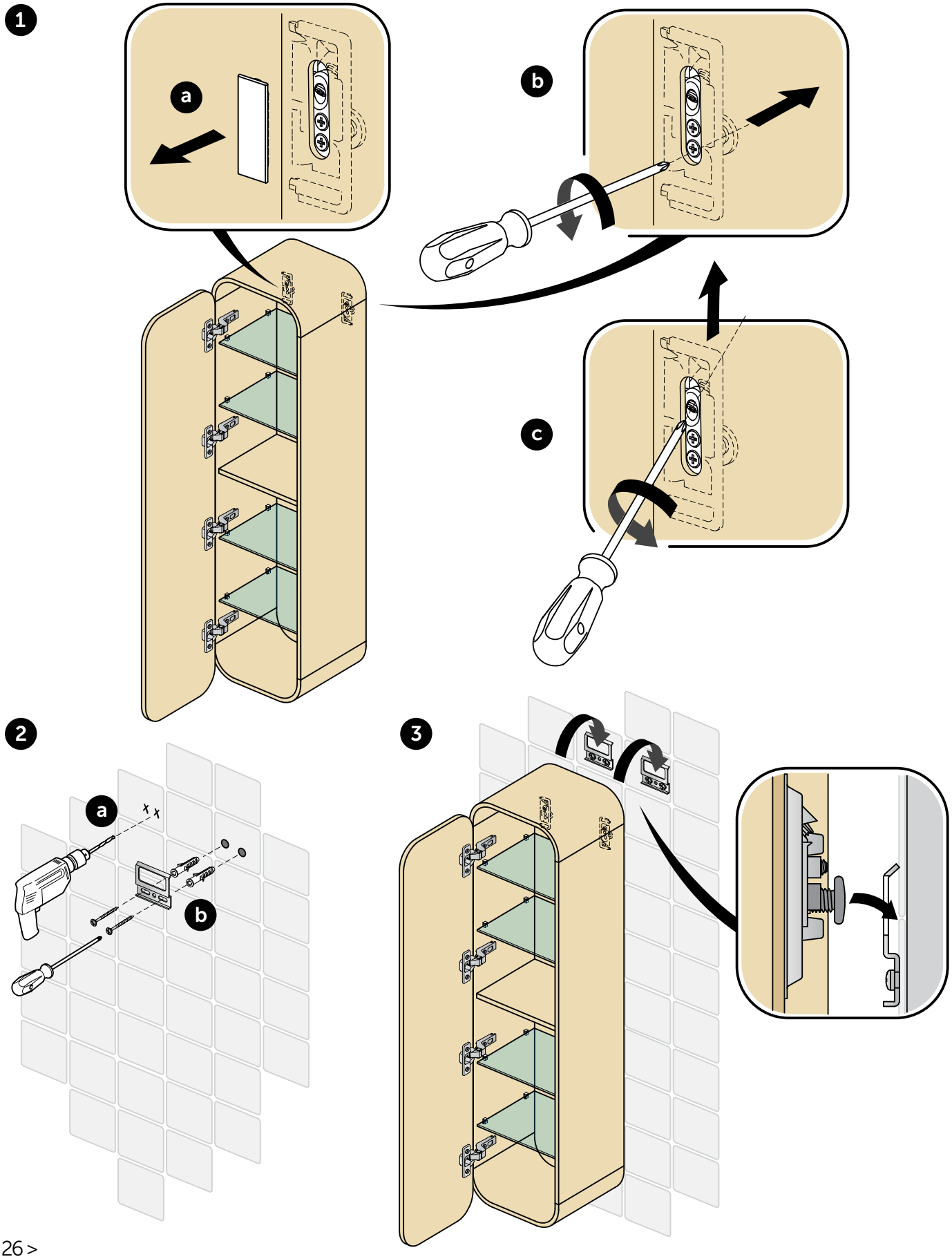

HIGH CABINET AND HALF COLUMN

Armario Alto y media columna - Colonne de rangement et demi-colonne - Hochschrank und Halbhochschrank - Mobile a colonna e a semicolonna - Vysoké a nástěnné skříňky - Висок колонен шкаф и Нисък колонен шкаф - Пенал и настенный шкафчик - Στήλη επίπλου

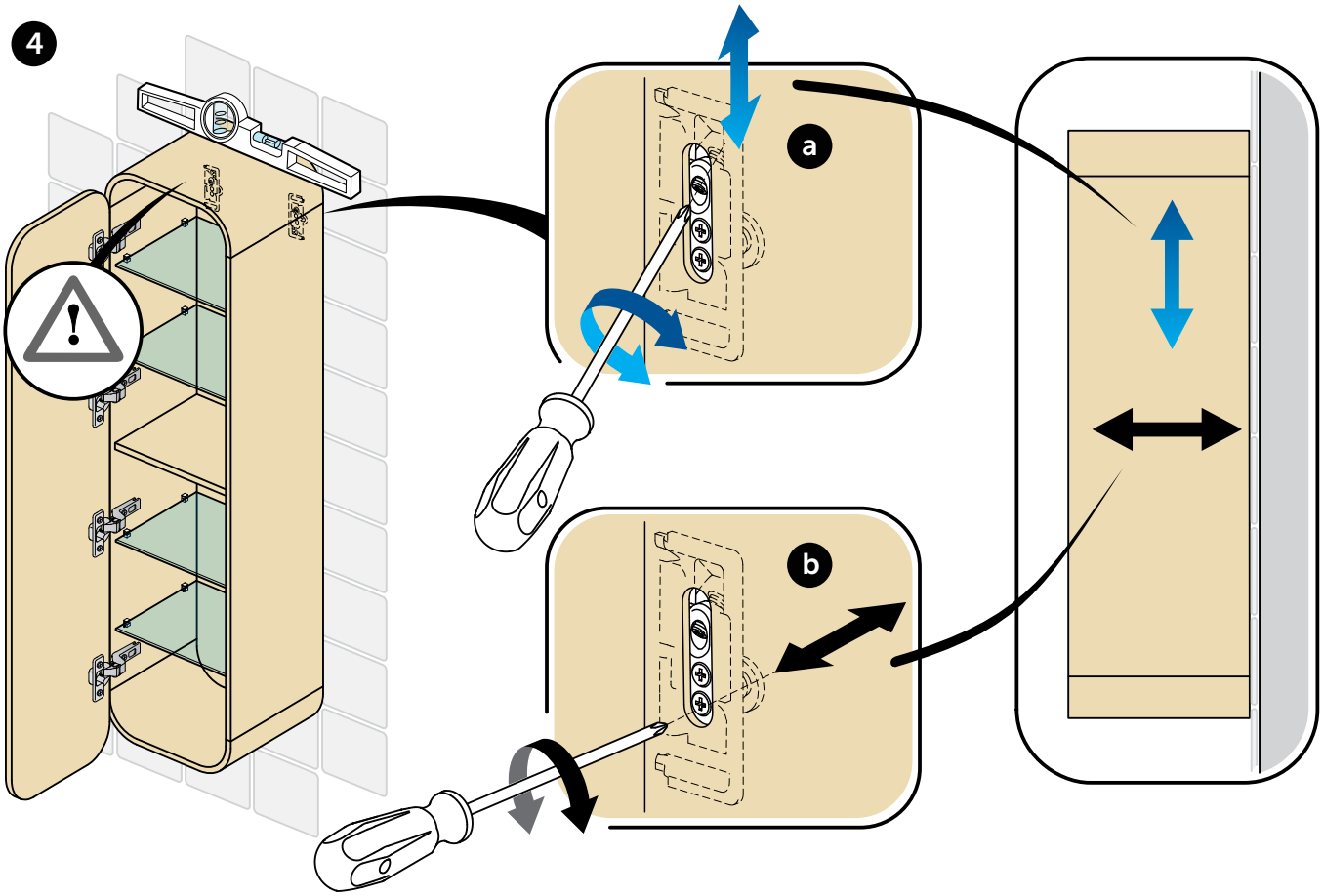

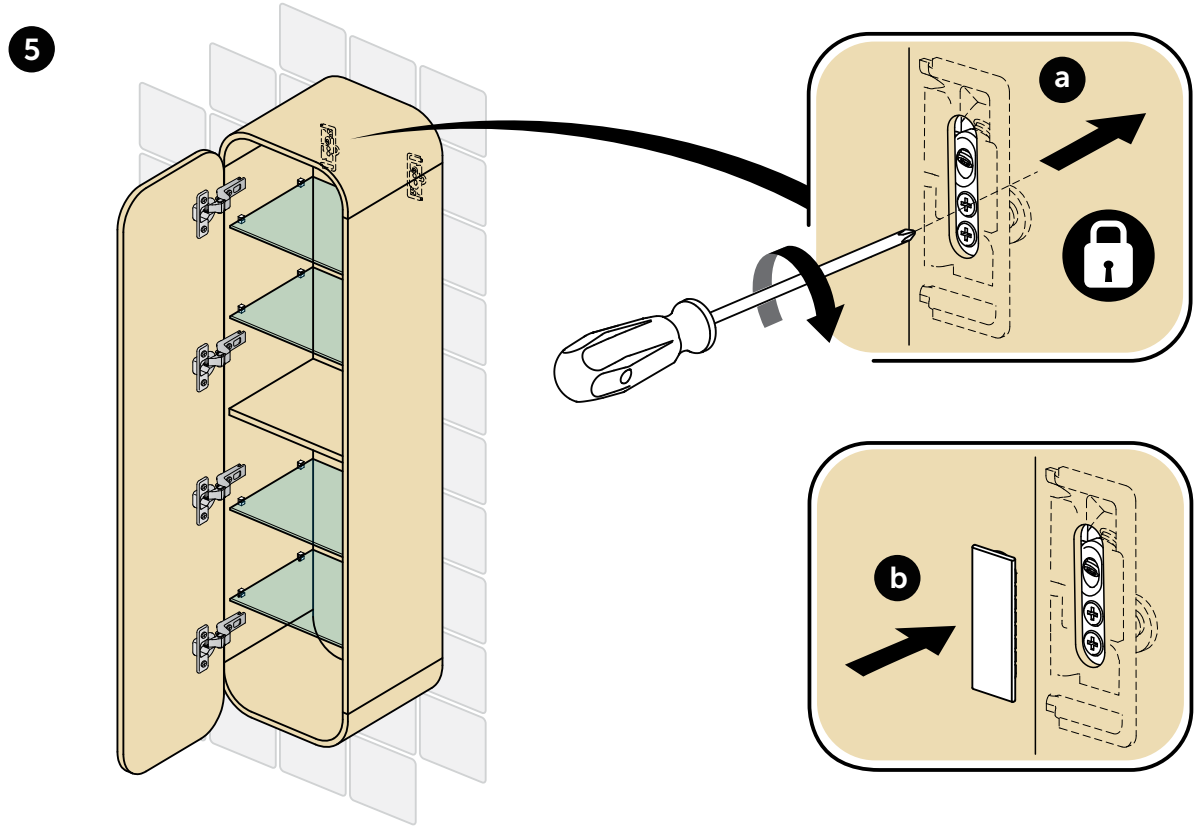

HIGH CABINET AND HALF COLUMN

Armario Alto y media columna - Colonne de rangement et demi-colonne - Hochschrank und Halbhochschrank - Mobile a colonna e a semicolonna - Vysoké a nástěnné skříňky - Висок колонен шкаф и Нисък колонен шкаф - Пенал и настенный шкафчик - Στήλη επίπλου

6

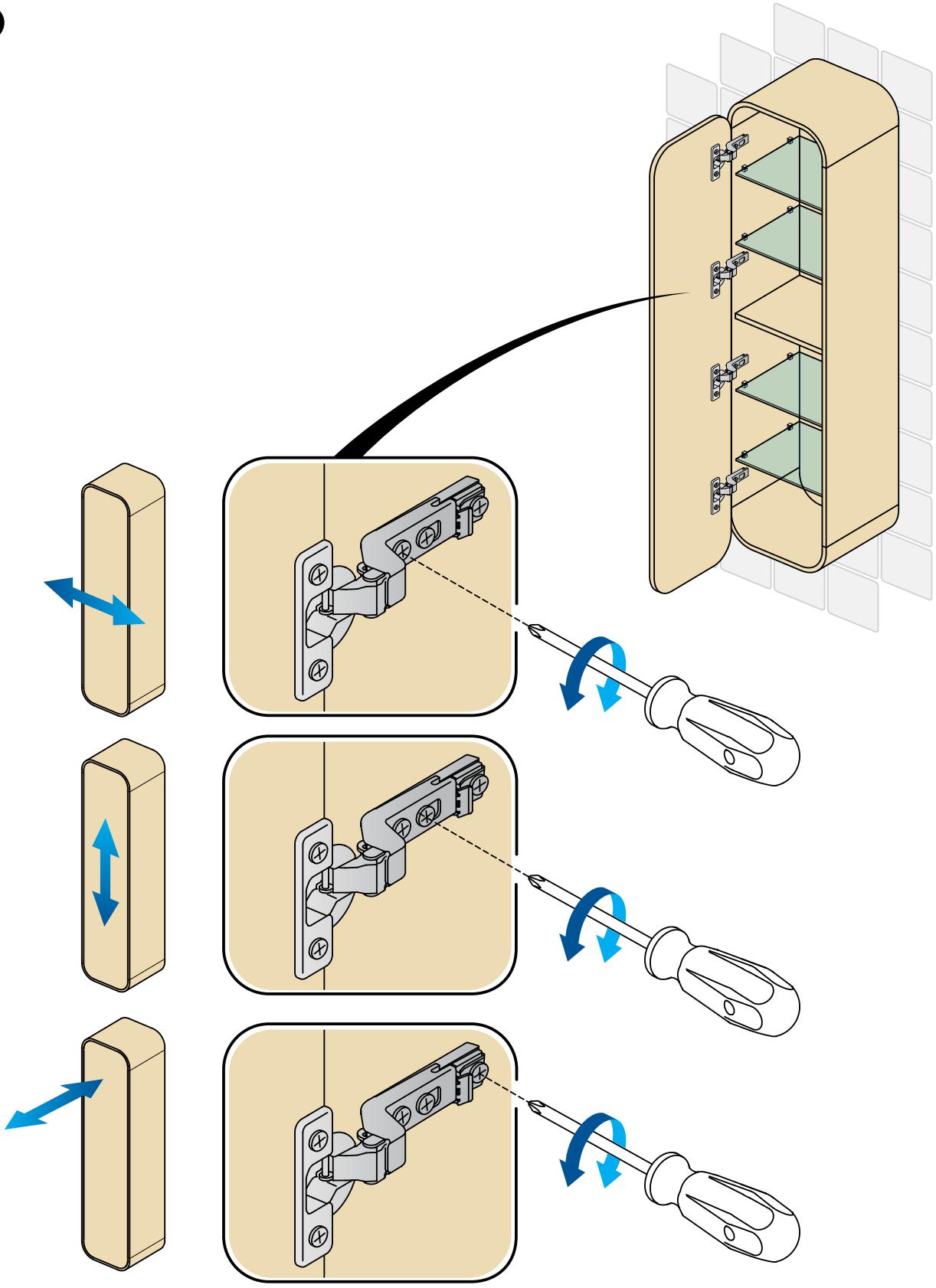

Product sheet "Dea"

In execution of the law 229/03 and DL 206/05

T7850WG	DEA BASIN UNIT 1 DRAWER 600MM
T7851WG	DEA BASIN UNIT 1 DRAWER 800MM
T7852WG	DEA BASIN UNIT 1 DRAWER 1000MM
T7853WG	DEA HANDWASHBASIN UNIT 1 DOOR 500MM
T7854WG	DEA MIRROR CABINET WITH LIGHTS 600MM
T7855WG	DEA MIRROR CABINET WITH LIGHTS 800MM
T7856WG	DEA MIRROR CABINET WITH LIGHTS 1000MM
T7861WG	DEA SHELF MIRROR WITH LED LIGHT 600MM
T7862WG	DEA SHELF MIRROR WITH LED LIGHT 800MM
T7863WG	DEA SHELF MIRROR WITH LED LIGHT 1000MM
T7857BH	DEA ROUNDED ANTISTEAM MIRROR WITH LED LIGHT& SENSOR 500MM
T7858BH	DEA ROUNDED ANTISTEAM MIRROR WITH LED LIGHT& SENSOR 600MM
T7859BH	DEA ROUNDED ANTISTEAM MIRROR WITH LED LIGHT& SENSOR 800MM
T7860BH	DEA ROUNDED ANTISTEAM MIRROR WITH LED LIGHT& SENSOR 1000MM
T7864WG	DEA SIDE UNIT 300MM (F/BASIN UNIT 60CM)
T7865SA	DEA GLASS WORKTOP F/SIDE UNIT 300MM WHITE
T7866SA	DEA GLASS WORKTOP F/VESSEL WITH TAP HOLE 600MM WHITE
T7867SA	DEA GLASS WORKTOP F/VESSEL WITH TAP HOLE 800MM WHITE
T7868SA	DEA GLASS WORKTOP F/VESSEL WITH TAP HOLE 1000MM WHITE
T7869SA	DEA GLASS WORKTOP F/VESSEL W/O TAP HOLE 600MM WHITE
T7870SA	DEA GLASS WORKTOP F/VESSEL W/O TAP HOLE 800MM WHITE
T7871SA	DEA GLASS WORKTOP F/VESSEL W/O TAP HOLE 1000MM WHITE
T7879SA	DEA GLASS WORKTOP F/VESSEL FOR BASIN FITTING 800MM WHITE
T7880SA	DEA GLASS WORKTOP F/VESSEL FOR BASIN FITTING 1000MM WHITE
T7873WG	DEA HIGH CABINET 400MM
T7874WG	DEA 1/2 COLUMN 400MM
T787567	DEA INDIVIDUAL ROUNDED LEG

Types of materials

• Basin unit, hand-washbasin, column, ½ column, side unit framework in water resistant MFC Idropan V-100 class. Column, ½ column, side unit and mirror cabinet door in water resistant MFC Idropan V-100 class. Drawer front panels, mirror cabinet frame and mirror with shelf frame in multiply wood + MDF. External finishes in melamine Dark Larch (S9), lacquered Glossy White (WG), Glossy Light Grey (S2), Glossy Dark Grey (WH), Glossy light Brown (S3), Glossy Blue (S7), Glossy Green (S8). Internal finish and drawer panel finish in white melamine paper.
• Reinforcement bracket in zinc coated steel
• Reinforcement curved front panel, dividers and upper frame in power painted metal sheet
• Worktop 12mm thickness glass plate.
• Internal shelves for mirror cabinet, column and ½ column in 4 mm tempered glass.
• Metallic drawers with integrated soft close system
• Plastic antislip mats for drawer
• Coloured transparent PETG boxes
• Internal cover for mirror cabinet light in methacrylate. Frame for light in aluminium.
• Simple mirror, mirror cabinet and mirror with shelf mirror plate 4mm
• Simple mirror with LED light system, IR sensor switch, anti-steam system, bluetooth sound system. Certified IP44 & EMC. Metal powder painted sheet frame.
• Mirror with shelf and mirror cabinet with LED light system. Mirror cabinet with plug&switch. Certified IP44 & EMC.
• Legs for basin units in chrome plated steel.

All the semi-finished parts and raw materials utilised in our products are environmentally friendly in particular, they have low formaldehyde content (class E1)

Safety

• Do not place more than a 2 Kg load on each shelf
• Do not apply pressure of more than 15 Kg on open drawers
• Product with electrical connections should only be installed and fixed by qualified electrician, who will install it in accordance to the installation manuals and the norms in force in the country.
• Incorrect installation and/or use of the item for any purpose other than that for which it was intended can be dangerous or cause possible injury to users.
• When cleaning or using the bathroom, please take care for all furniture having integrated lights or other electric parts, to avoid direct contact with water or moisture.
• The products should be installed in a bathroom with adequate ventilation.

Maintenance and Cleaning

• Wipe down with a damp cloth or a gentle detergent and dry carefully.
• Do not use any solvents or abrasive substances for cleaning. Spilt liquids must be wiped up immediately using a cloth; thereafter, dry the surface with a clean dry cloth.

Product life-cycle

At the end of its useful life, entrust the unit to the local waste disposal company

Fiche Produit "Dea"

En application de la loi 229/03 and DL 206/05

T7850..	DEA MEUBLE SOUS LAVABO 60CM 1 TIROIR
T7851..	DEA MEUBLE SOUS LAVABO 80CM 1 TIROIR
T7852..	DEA MEUBLE SOUS LAVABO 100CM 1 TIROIR
T7853..	DEA MEUBLE SOUS LAVE-MAINS 50CM 1 PORTE
T7854..	DEA ARMOIRE DE TOILETTE AVEC LUMIERES 60CM
T7855..	DEA ARMOIRE DE TOILETTE AVEC LUMIERES 80CM
T7856..	DEA ARMOIRE DE TOILETTE AVEC LUMIERES 100CM
T7861..	DEA MIROIR AVEC LUMIERE ET ETAGERE 60CM
T7862..	DEA MIROIR AVEC LUMIERE ET ETAGERE 80CM
T7863..	DEA MIROIR AVEC LUMIERE ET ETAGERE 100CM
T7857BH	DEA MIROIR ANTIBUEE AVEC LUMIERE SENSITIVE 50CM
T7858BH	DEA MIROIR ANTIBUEE AVEC LUMIERE SENSITIVE 60CM
T7859BH	DEA MIROIR ANTIBUEE AVEC LUMIERE SENSITIVE 80CM
T7860BH	DEA MIROIR ANTIBUEE AVEC LUMIERE SENSITIVE 100CM
T7864..	DEA UNITE ADDITIONNELLE 30CM
T7865SA	DEA PLAN EN VERRE POUR UNITE ADDITIONNELLE 30CM BLANC
T7866SA	DEA PLAN EN VERRE AVEC TROU DE ROBINETTERIE 60CM BLANC
T7867SA	DEA PLAN EN VERRE AVEC TROU DE ROBINETTERIE 80CM BLANC
T7868SA	DEA PLAN EN VERRE AVEC TROU DE ROBINETTERIE 100CM BLANC
T7869SA	DEA PLAN EN VERRE SANS TROU DE ROBINETTERIE 60CM BLANC
T7870SA	DEA PLAN EN VERRE SANS TROU DE ROBINETTERIE 80CM BLANC
T7871SA	DEA PLAN EN VERRE SANS TROU DE ROBINETTERIE 100CM BLANC
T7879SA	DEA PLAN VERRE POUR VASQUE AVEC ROBINETTERIE 80CM BLANC
T7880SA	DEA PLAN VERRE POUR VASQUE AVEC ROBINETTERIE 100CM BLANC
T7873..	DEA COLONNE DE RANGEMENT 40CM
T7874..	DEA DEMI COLONNE DE RANGEMENT 40CM
T787567	DEA PIED POUR MEUBLE A L'UNITE

Caractéristiques

• Meubles sous lavabo, lave-mains, colonne, demi-colonne : structure résistante à l'eau MFC (panneayx de particules) Idropan classe V-100. Colonne, demi-colonne, côtés et portes des armoires de toilette résistants à l'eau MFC Idropan classe V-100. Façades des tiroirs, structure des armoires de toilette et des miroirs avec étagère en bois selon modèle + MDF (Medium Density Fiberboard*). Finitions extérieures en mélaminé coloris Bois Exotique brillant (S9), Blanc brillant (WG), Gris Plume / Gris Béton Brillant (S2), Gris Béton / Gris Plume Brillant (WH), Café Crème / Café Brillant (S3), Bleu Crépuscule Brillant (S7), Vert Olive Brillant (S8). Finitions intérieures et côtés des tiroirs en mélaminé.
• Renforcement des équerres en zinc, revêtement acier
• Renforcement de la façade, des séparateurs et de la structure supérieure en feuille métallisée.
• Plans en verre 12mm d'épaisseur.
• Etagères internes de l'armoire de toilette, de la colonne et ½ colonne en verre trempé 4 mm d'épaisseur.
• Tiroirs métalliques pourvus du système de fermeture douce
• Revêtement en plastique antidérapant à l'intérieur des tiroirs
• Boîtes semi-transparentes en PETG
• Revêtement interne de la lumière des armoires de toilette en méthacrylate. Contour des lumières en aluminum.
• Miroirs simples, armoires de toilette et miroirs avec étagères épaisseur 4 mm
• Miroirs simples avec lumières LED, lumière sensitive, système antibuée et système Bluetooth. Certifiés IP44 & EMC. Contour du miroir en feuille métallisée.
• Miroirs avec étagères et armoires de toilette avec lumière LED. Armoires de toilette avec prise et interrupteur intégrés. Certifiés IP44 & EMC.
• Pieds pour meubles sous lavabo en métal chromé.

Les parties semi-finies et les matières premières utilisées pour nos produits respectent l'environnement . Ils ont en particulier un faible contenu de formaldéhyde (calsse E1).

Sécurité

• Poids maximum admis sur les étagères : 2 kg sur chacune
• Poids maximum admis sur les tiroirs ouverts : 15 kg
• Le raccordement au réseau électrique, ainsi que les contrôles successifs doivent être effectués exclusivement par du personnel spécialisé, en respectant les règlements en vigueur.
• Une installation non adéquate et/ou une utilisation du matériel différente de celle autorisée, pourrait mettre en danger non seulement les personnes, mais aussi endommager les produits.
• Lors de l'utilisation ou du nettoyage de la salle de bains et des meubles, tenir compte des précautions nécessaires concernant l'installation électrique. Eviter tout contact des éléments électriques avec l'eau.
• Les produits de la salle de bains doivent être installés avec une ventilation adéquate.

Entretien et Nettoyage

• Nettoyer les surfaces avec un chiffon humide ou un détergent non agressif et sécher soigneusement :
• Ne jamais utiliser de produits solvants abrasifs ou détergents.
• Si vous renversez des liquides sur les surfaces, nettoyez immédiatement avec un chiffon absorbant, puis séchez à nouveau la surface avec un chiffon propre et sec.

Cycle de vie du produit

Une fois le produit usé, le confier à la société communale qui s'occupe des traitements des déchets.

Ficha de producto "Dea"

En cumplimiento de la ley 229/03 y DL 206/05

T7850WG DEA MUEBLE LAVABO 1 CAJÓN 600MM
T7851WG DEA MUEBLE LAVABO 1 CAJÓN 800MM
T7852WG DEA MUEBLE LAVABO 1 CAJÓN 1000MM
T7853WG DEA MUEBLE LAVAMANOS 1 PUERTA 500MM
T7854WG DEA MUEBLE ESPEJO CON LUCES 600MM
T7855WG DEA MUEBLE ESPEJO CON LUCES 800MM
T7856WG DEA MUEBLE ESPEJO CON LUCES 1000MM
T7861WG DEA ESPEJO CON ESTANTE Y LÁMPARA LED 600MM
T7862WG DEA ESPEJO CON ESTANTE Y LÁMPARA LED 800MM
T7863WG DEA ESPEJO CON ESTANTE Y LÁMPARA LED 1000MM
T7857BH DEA ESPEJO CON LÁMPARA LED Y SENSOR 500MM
T7858BH DEA ESPEJO ANTI-VAHO CON LÁMPARA LED Y SENSOR 600MM
T7859BH DEA ESPEJO ANTI-VAHO CON LÁMPARA LED Y SENSOR 800MM
T7860BH DEA ESPEJO ANTI-VAHO CON LÁMPARA LED Y SENSOR 1000MM
T7864WG DEA MUEBLE LATERAL 300MM (INSTALACIÓN C/MUEBLE LAVABO 60CM)
T7865SA DEA ENCIMERA CRISTAL PARA MUEBLE LATERAL 300MM BLANCO
T7866SA DEA ENCIMERA CRISTAL C/AGUJERO GRIF. P/LAV. DISEÑO 600MM BLANCO
T7867SA DEA ENCIMERA CRISTAL C/AGUJERO GRIF. P/LAV. DISEÑO 800MM BLANCO
T7868SA DEA ENCIMERA CRISTAL C/AGUJERO GRIF. P/LAV. DISEÑO 1000MM BLANCO
T7869SA DEA ENCIMERA CRISTAL S/AGUJERO GRIF. P/LAV. DISEÑO 600MM BLANCO
T7870SA DEA ENCIMERA CRISTAL S/AGUJERO GRIF. P/LAV. DISEÑO 800MM BLANCO
T7871SA DEA ENCIMERA CRISTAL S/AGUJERO GRIF. P/LAV. DISEÑO 1000MM BLANCO
T7879SA DEA ENCIMERA CRISTAL P/LAVABO DISEÑO C/AGUJ.GRIFERIA 800MM BL
T7880SA DEA ENCIMERA CRISTAL P/LAVABO DISEÑO C/AGUJ.GRIFERIA 1000MM BL
T7873WG DEA COLUMNA 400MM
T7874WG DEA 1/2 COLUMNA 400MM
T787567 DEA PATA REDONDEADA INDIVIDUAL

Mantenimiento y Limpieza

- Pase un paño húmedo o un detergente delicado y seque cuidadosamente. No use disolventes o sustancias abrasivas para la limpieza.
- Los líquidos derramados deben ser limpiados inmediatamente usando un paño; después, seque la superficie con un paño seco y limpio.

Tipos de material

- Mueble lavabo, mueble lavamanos, columna, ½ columna, mueble lateral chasis en aglomerado resistente al agua V-100 o MDF. Panel frontal cajón, mueble espejo y espejo con estante chasis en madera MDF. Acabado exterior en melamina Alerce oscuro (S9), lacado brillo Blanco (WG), lacado brillo Gris medio(S2), lacado brillo Gris oscuro (WH), lacado brillo Marrón claro (S3), lacado brillo Azul (S7), lacado brillo Verde (S8). Superficie interna y acabado panel cajón en papel melamínico blanco.
- Soporte reforzado en zinc cubierto de acero
- Panel frontal curvo reforzado, divisores y chasis parte superior pintadera metalizada
- Encimera cristal grosor 12mm.
- Estantes internos para el mueble espejo, columna y ½ columna en vidrio templado 4 mm.
- Cajones metálicos con sistema cierre ralentizado integrado.
- Cubierta antislip plástico para el fondo de los cajones
- Cajas en metacrilato transparentes PETG coloreadas
- Cubierta interna para lámpara mueble estante en metacrilato. Chasis lámpara en aluminio.
- Espejo, mueble espejo y mueble con estante, lamina 4mm
- Espejo con lámpara sistema LED, IR sensor de interruptor, sistema anti-vaho, sistema sonido bluetooth . Certificado IP44 y EMC. Marco en pintura metalizada.
- Espejo con estante y mueble espejo con lámpara LED. Mueble espejo con enchufe e interruptor. Certificado IP44 y EMC.
- Patas para mueble lavabo acabado lámina acero cromado.

Todas las piezas semi-acabadas y materiales utilizados en nuestros productos son respetuosos con el medio ambiente; en particular, tienen bajo contenido en formaldehído (clase E1)

Seguridad

- No ponga más de 2Kg de peso en casa estante
- No aplique una presión de más de 15Kg en los cajones abiertos
- Los productos con conexiones eléctricas deberían se sólo instalados y fijados por electricistas cualificados, el cual lo instalará siguiendo el manual de instalación y la normativa del país.Una instalación incorrecta y/o el uso de los productos para otro propósito diferente para el que fue diseñado puede ser peligroso o causar posibles daños a los usuarios.
- Cuando limpie o use el baño, por favor tenga cuidado con los muebles que tienen integrada la luz u otras partes eléctricas, evitando contacto directo con el agua o humedades.
- Los productos deben ser instalados en un baño con la ventilación adecuada.

Ciclo de vida del producto

Al final de la vida útil del producto, deposite la unidad en una compañía de reciclado especializada.

Produktinformation "Dea"

Nach den Gesetzen 229/03 und DL 206/05

T7850WG DEA WASCHTISCHUNTERSCHRANK 600MM MIT 1 AUSZUG
T7851WG DEA WASCHTISCHUNTERSCHRANK 800MM MIT 1 AUSZUG
T7852WG DEA WASCHTISCHUNTERSCHRANK 1000MM MIT 1 AUSZUG
T7853WG DEA HANDWASCHBECKENUNTERSCHRANK 500MM
T7854WG DEA SPIEGELSCHRANK 600MM MIT LICHT
T7855WG DEA SPIEGELSCHRANK 800MM MIT LICHT
T7856WG DEA SPIEGELSCHRANK 1000MM MIT LICHT
T7861WG DEA SPIEGELREGAL 600MM MIT LICHT
T7862WG DEA SPIEGELREGAL 800MM MIT LICHT
T7863WG DEA SPIEGELREGAL 1000MM MIT LICHT
T7857BH DEA SPIEGEL MIT LED-LICHT UND SENSOR 500MM, ANTIBESCHLAG
T7858BH DEA SPIEGEL MIT LED-LICHT UND SENSOR 600MM, ANTIBESCHLAG
T7859BH DEA SPIEGEL MIT LED-LICHT UND SENSOR 800MM, ANTIBESCHLAG
T7860BH DEA SPIEGEL MIT LED-LICHT UND SENSOR 1000MM, ANTIBESCHLAG
T7864WG DEA SEITENSCHRANK 300MM (FÜR WT-UTERSCHRANK 60CM)
T7865SA DEA GLAS-PLATTE FÜR SEITENSCHRANK 300MM WEISS
T7866SA DEA GLAS-WASCHTISCHPLATTE MIT HAHNLOCH 600MM WEISS
T7867SA DEA GLAS-WASCHTISCHPLATTE MIT HAHNLOCH 800MM WEISS
T7868SA DEA GLAS-WASCHTISCHPLATTE MIT HAHNLOCH 1000MM WEISS
T7869SA DEA GLAS-WASCHTISCHPLATTE OHNE HAHNLOCH 600MM WEISS
T7870SA DEA GLAS-WASCHTISCHPLATTE OHNE HAHNLOCH 800MM WEISS
T7871SA DEA GLAS-WASCHTISCHPLATTE OHNE HAHNLOCH 1000MM WEISS
T7879SA DEA GLAS-WASCHTISCHPLATTE FÜR WT-ARMATUR 800MM WEISS
T7880SA DEA GLAS-WASCHTISCHPLATTE FÜR WT-ARMATUR 1000MM WEISS
T7873WG DEA HOCHSCHRANK 400MM
T7874WG DEA HALBHOCHSCHRANK 400MM
T787567 DEA FÜSSE EINZELN

Wartung und Reinigung

- Nehmen Sie zur Pflege ein feuchtes, weiches Tuch oder einen milden, nicht scheuernden Haushaltsreiniger.
- Verschüttete Flüssigkeiten bitte sofort mit einem Tuch entfernen, die Oberfläche anschließend mit einem sauberen und trockenen Tuch nachwischen.

Art der verwendeten Materialien

- Waschtischunterschrank, Handwaschbeckenunterschrank, Hochschrank, Halbhochschrank: Korpus aus feuchtebeständigen melaminbeschichteten Holzwerkstoffplatten V-100. Hochschrank, Halbhochschrank, Seitenschrank und Spiegelschrank: Türen aus feuchtebeständigen melaminbeschichteten Holzwerkstoffplatten V-100. Schubladenfront, Korpus Spiegelschrank, Spiegelregal in Mehrschichtholz + MDF. Außenflächen mit Melaminbeschichtung: Dunkle Lärche (S9), Hochglanz weiß lackiert (WG), Hochglanz hellgrau lackiert (S2), Hochglanz dunkelgrau lackiert (WH), Hochglanz hellbraun lackiert (S3), Hochglanz blau lackiert (S7), Hochglanz grün lackiert (S8). Innenflächen mit Melaminbeschichtung weiß
- Verzinkte Verstärkungswinkel
- Gebogenes Verstärkungsblech, Schubladentrenner sowie Gestell aus pulverbeschichtetem Metall
- Waschtischplatte in 12mm Glas.
- Einlegeböden für Spiegelschrank, Hochschrank und Halbhochschrank aus 4mm gehärtetem Glas.
- Metallauszüge mit integriertem Softclosing System
- Kunststoff-Antirutschmatten für Schublade.
- Eingefärbte transparente PETG Boxen
- Lichtabdeckung für Spiegelschrank aus Acryl. Lichtrahmen aus Aluminium.
- Spiegel, Spiegelschrank und Spiegelregal: Spiegelstärke 4mm
- Spiegel mit LED-Lichtsystem: IR Sensor Schaltung, Antibeschlagsystem, Bluetooth Sound system. IP44 & EMC zertifiziert. Mit pulverbeschichtetem Metallrahmen.
- Spiegelregal und Spiegelschrank mit LED-Lichtsystem. Spiegelschrank mit Schalter/Steckdosenmodul. IP44 & EMC zertifiziert.
- Füße für Waschtischunterschränke in verchromter Oberfläche.

Sicherheit

- Ablagen in den Schränken nicht mit mehr als jeweils 2 kg belasten
- Offene Schubladen nicht mit mehr als 15 kg belasten
- Der Stromanschluss und eventuell spätere Änderungen müssen von autorisierten Fachkräften unter Einhaltung der jeweiligen Landesnorm durchgeführt werden. Bei falscher Installation und/oder Fremdgebrauch des Materials können Gefahren bzw. Schäden an Produkten oder Personen entstehen.
- Bei Gebrauch sowie Reinigung des Bades und der Möbel sind die Sicherheitsvorschriften für elektrische Anlagen zu beachten. Der Einbau der Produkten sollte in einem Raum mit ausreichender Belüftung erfolgen.

Produktlebensablauf

Bei Gebrauchsende das Produkt dem zuständigen Entsorgungsbetrieb übergeben.

Scheda Prodotto "Dea"

In ottemperanza della legge 229/03 e al DL 206/05

T7850WG	Mobile sottolavabo con 1 cassetto 600MM
T7851WG	Mobile sottolavabo con 1 cassetto 800MM
T7852WG	Mobile sottolavabo con 1 cassetto 1000MM
T7853WG	Mobile sottolavabo con 1 anta 500MM
T7854WG	Specchio contenitore con luce 600MM
T7855WG	Specchio contenitore con luce 800MM
T7856WG	Specchio contenitore con luce 1000MM
T7861WG	Specchio con telaio, mensola e luce 600MM
T7862WG	Specchio con telaio, mensola e luce 800MM
T7863WG	Specchio con telaio, mensola e luce 1000MM
T7857BH	Specchio arrotondato con sistema antiappannamento, luce a led e sensore 500MM
T7858BH	Specchio arrotondato con sistema antiappannamento, luce a led e sensore 600MM
T7859BH	Specchio arrotondato con sistema antiappannamento, luce a led e sensore 800MM
T7860BH	Specchio arrotondato con sistema antiappannamento, luce a led e sensore 1000MM
T7864WG	Mobile laterale 300MM (compatibile con mobile sottolavabo 600MM)
T7865SA	Top in vetro retro verniciato bianco per mobile laterale 300MM WHITE
T7866SA	Top in vetro retroverniciato bianco con foro per la rubinetteria 600MM
T7867SA	Top in vetro retroverniciato bianco con foro per la rubinetteria 800MM
T7868SA	Top in vetro retroverniciato bianco con foro per la rubinetteria 1000MM
T7869SA	Top in vetro retroverniciato bianco senza foro per la rubinetteria 600MM
T7870SA	Top in vetro retroverniciato bianco senza foro per la rubinetteria 800MM WHITE
T7871SA	Top in vetro retroverniciato bianco senza foro per la rubinetteria 1000MM WHITE
T7879SA	Top in vetro retro verniciato bianco senza foro per la rubinetteria 800MM WHITE
T7880SA	Top in vetro retro verniciato bianco senza foro per la rubinetteria 1000MM WHITE
T7873WG	Colonna 400MM
T7874WG	Semi colonna 400MM

Materiali impiegati

• Basi lavabo, colonna, semi colonna e mobile laterale: struttura in truciolare idrorepellente classe V-100. L'anta della colonna, della semi colonna, del mobile laterale e dello specchio contenitore in truciolare idrorepellente classe V-100. Il pannello frontale dei cassetti, la struttura degli specchi contenitori e la struttura degli specchi con mensola è in multistrato di MDF. Finitura esterna melaminica Larice scuro (S9), Bianco gesso laccato lucido (WG), Grigio cenere laccato lucido (S2), Grigio ardesia laccato lucido (WH), Beige sabbia laccato lucido (S3), Azzurro vetro laccato lucido (S7), Verde argilla laccato lucido (S8). La finitura interna dei mobili e dei cassetti è in carta melaminica bianca.
• Staffa di rinforzo in acciaio
• Rinforzo per il frontale del cassetto, divisori e telaio superiore in lamiera verniciata a polvere
• Top in vetro retroverniciato 12 mm di spessore.
• Mensole interne degli specchi contenitori, colonne e semi colonne in vetro temperato di 4 mm di spessore.
• Cassetti in metallo con sistema di chiusura ammortizzata.
• Tappetini antiscivolo in platica per cassetti
• Scatole di PEGT trasparenti colorate
• Copertura interna per la luce dello specchio contenitore in metacrilato. Telaio per la luce in alluminio.
• Spessore degli specchi per specchi semplici, contenitori e con mensola 4mm
• Specchi semplici con luce a Led, interruttore del sensore a infrarossi, sistema anti appannamento, sistema audio bluetooth. Certificato IP44 & EMC. Strutturra in lamiera verniciata a polvere
• Specchi con mensola e specchi contenitori con sistema di illuminazione a LEd. Specchi contenitori con spina e interruttore. Certificati IP44 & EMC.

I semilavorati e le materie prime utilizzate per i nostri prodotti sono rispettose dell'ambiente; in particolare sono a basso contenuto di formaldeide (classe E1)

Sicurezza

• Non applicare ai ripiani un carico superiore a 2 kg ciascuno
• Non applicare ai cassetti aperti un carico superiore a 15 Kg
• L'allacciamento alla rete elettrica ed eventuali interventi successive, devono essere eseguiti da personale esperto, tenendo conto della normative vigente nel paese.
• Una non corretta installazione e/o un utilizzo del materiale diverso da quello a cui è destinato, potrebbero causare situazioni di pericolo oppure lesioni a cose o persone
• Durante l'utilizzo e la pulizia del bagno osservare le dovute cautele per tutti i mobili che hanno lampade o parti elettriche integrate in modo tale da evitare di avere contatti accidentali con acqua e condense. I prodotti dovrebbero essere installati in bagni con un adeguato ricambio d'aria.

Manutenzione e Pulizia

• Pulire con un panno umido o del detergente neutro ed asciugare accuratamente.
• Non usare solventi o abrasivi per la pulizia; fare attenzione ai prodotti per la cosmesi, ai detergenti ed alle sostanze aggressive.
• I liquidi rovesciati devono essere assorbiti immediatamente con un panno; in seguito asciugare la superficie con un panno pulito ed asciutto.

Ciclo di vita del prodotto

Al termine dell'utilizzo affidarlo all'azienda comunale di smaltimento.

Информационна карта "Dea"

In execution of the law 229/03 and DL 206/05

T7850WG	DEA КОНЗ. ШКАФ МИВКА 1 ЧЕКМ. 600MM
T7851WG	DEA КОНЗ. ШКАФ МИВКА 1 ЧЕКМ. 800MM
T7852WG	DEA КОНЗ. ШКАФ МИВКА 1 ЧЕКМ. 1000MM
T7853WG	DEA DEA КОНЗ. ШКАФ МИВКА 1 ВРАТА 500MM
T7854WG	DEA ГОРЕН ОГЛЕДАЛЕН ШКАФ С ОСВЕТЛЕНИЕ 600MM
T7855WG	DEA ГОРЕН ОГЛЕДАЛЕН ШКАФ С ОСВЕТЛЕНИЕ 800MM
T7856WG	DEA ГОРЕН ОГЛЕДАЛЕН ШКАФ С ОСВЕТЛЕНИЕ 1000MM
T7861WG	DEA ОГЛЕДАЛО С ПОЛИЦА И РАМКА С ОСВЕТЛЕНИЕ 600MM
T7862WG	DEA ОГЛЕДАЛО С ПОЛИЦА И РАМКА С ОСВЕТЛЕНИЕ 800MM
T7863WG	DEA ОГЛЕДАЛО С ПОЛИЦА И РАМКА С ОСВЕТЛЕНИЕ 1000MM
T7857BH	DEA ОГЛЕДАЛО С ОСВ. & ФУНКЦИЯ ПРОТИВ КОНДЕНЗ 500MM
T7858BH	DEA ОГЛЕДАЛО С ОСВ. & ФУНКЦИЯ ПРОТИВ КОНДЕНЗ 600MM
T7859BH	DEA ОГЛЕДАЛО С ОСВ. & ФУНКЦИЯ ПРОТИВ КОНДЕНЗ 800MM
T7860BH	DEA ОГЛЕДАЛО С ОСВ. & ФУНКЦИЯ ПРОТИВ КОНДЕНЗ 1000MM
T7864WG	DEA СТРАНИЧЕН ШКАФ 300MM (ЗА КОНЗ. ШКАФ 60CM)
T7865SA	DEA СТЪКЛЕН ПЛОТ БЯЛ ЗА СТРАНИЧЕН ШКАФ 300MM
T7866SA	DEA СТЪКЛЕН ПЛОТ 600MM БЯЛ С ОТВ. ЗА СМ-Л ЗА МИВКА В/У ПЛОТ БЕЗ ОТВ. ЗА СМ-Л
T7867SA	DEA СТЪКЛЕН ПЛОТ 800MM БЯЛ С ОТВ. ЗА СМ-Л ЗА МИВКА В/У ПЛОТ БЕЗ ОТВ. ЗА СМ-Л
T7868SA	DEA СТЪКЛЕН ПЛОТ 1000MM БЯЛ С ОТВ. ЗА СМ-Л ЗА МИВКА В/У ПЛОТ БЕЗ ОТВ. ЗА СМ-Л
T7869SA	DEA СТЪКЛЕН ПЛОТ 600MM БЯЛ БЕЗ ОТВ. ЗА СМ-Л ЗА МИВКА В/У ПЛОТ БЕЗ ОТВ. ЗА СМ-Л
T7870SA	DEA СТЪКЛЕН ПЛОТ 800MM БЯЛ БЕЗ ОТВ. ЗА СМ-Л ЗА МИВКА В/У ПЛОТ БЕЗ ОТВ. ЗА СМ-Л
T7871SA	DEA СТЪКЛЕН ПЛОТ 1000MM БЯЛ БЕЗ ОТВ. ЗА СМ-Л ЗА МИВКА В/У ПЛОТ БЕЗ ОТВ. ЗА СМ-Л
T7879SA	DEA СТЪКЛЕН ПЛОТ 800MM БЯЛ БЕЗ ОТВ. ЗА СМ-Л ЗА МИВКА В/У ПЛОТ С ОТВ. ЗА СМ-Л
T7880SA	DEA СТЪКЛЕН ПЛОТ 1000MM БЯЛ БЕЗ ОТВ. ЗА СМ-Л ЗА МИВКА В/У ПЛОТ С ОТВ. ЗА СМ-Л
T7873WG	DEA КОЛОНЕН ВИСОК ШКАФ 400MM
T7874WG	DEA КОЛОНЕН НИСЪК ШКАФ 400MM
T787567	DEA КРАК ЗА ШКАФ МИВКА

Използвани материали

● Шкаф мивки, Колонни и Страничен шкафове: корпус от влагоустойчив ПДЧ тип MFC Idropan V-100. Врати на Колонни, Страничен шкафове, и Огледални шкафове влагоустойчив ПДЧ тип MFC Idropan V-100. Предни панели на чекмеджета, корпус на огледални шкафове и огледала с полица и рамка от многопластова дърво + MDF. Външни повърхнини в меламин Тъмен Бор (S9), гланцов Бял лак (WG), гланцов Светло Сив лак (S2), гланцов Тъмно Сив лак (WH), гланцов Светло Кафяв лак (S3), гланцов Син лак (S7), гланцов Зелен лак (S8). Вътрешни повърхнини в бял меламин.
● Подсилваши конзоли от поцинкована стомана.
● Подсилване на заоблени предни панели, разделители и горна рамка от прахово боядисан метален лист.
● Плот от стъкло 12mm.
● Вътрешни полици за огледални шкафове и колони шкафове от закалено стъкло.
● Метални чекмеджета с вградена система за плавно затваряне.
● Пластични anti-slip подложки за чекмеджета.
● Цветни прозрачни PETG кутии.
● Вътрешен капачка за осветлението в огледални шкафове от метакрилат. Рамка на лампите от алуминий.
● Огледала, Огледални шкафове, и Огледала с полица и рамка: огледална плоскост 4mm
● Огледала с LED осветление, IR сензорен ключ, система против конденз, bluetooth озвучителна система. IP44 & EMC сертификат. Метална прахово боядисана рамка.
● Огледални шкафове и Огледала с полица и рамка с LED осветление. Огледални шкафове с ел. контакт и ключ. IP44 & EMC сертификат.
● Крак за шкаф мивка от хромирана стомана.
Всички полуготови продукти и суровини, използвани при направата на нашите изделия, са екологично чисти, по-специално имат ниско съдържание на формалдехид (клас E1).

Безопасност

● Максимално натоварване на всяка полица – 2 кг.
● Максимално натоварване на изцяло отворено чекмедже – 15 кг.
● Изделията, които се свързват към електрическата мрежа, се инсталират единствено от квалифициран електротехник съгласно инструкциите и националните норми и стандарти. Неправилното инсталиране на изделието и/или употреба, различна от предназначението му, може да са опасни или да причинят нараняване.
● При почистване или ползване на банята трябва да се вземат необходимите предпазни мерки във връзка с мебелите, които имат вградено осветление или др. ел. части, за да се избегне директен контакт с вода или влага.
● Да не се допуска образуването на прекалена кондензация, поради което препоръчваме мебелите да се инсталират в помещение с добра вентилация и отопление.

Поддръжка и почистване

● Да се избягва прекаленото мокрене. Разлетите течности да се почистват незабавно със суха кърпа.
● Повърхностите могат да се почистват с мека кърпа и мек, неабразивен почистващ препарат.
● Влажните места да се изплакнат незабавно и да се подсушат с чиста мека кърпа. (Да не се използват продукти, които съдържат хлор и ацетон, както и абразивни препарати, като почистващи препарати на прах, гъби с груба повърхност или абразивни или метални гъби).

Жизнен цикъл на изделията

Изделията, които няма да се ползват повече, се изхвърлят съгласно местните норми и се предават на сметопочистваща фирма.

Výrobkový list "Dea"

V souladu se zákonem 229/03 a DL 206/05

T7850WG	DEA SKŘÍŇKA POD UMYVADLO S 1 ZÁSUVKOU 600MM
T7851WG	DEA SKŘÍŇKA POD UMYVADLO S 1 ZÁSUVKOU 800MM
T7852WG	DEA SKŘÍŇKA POD UMYVADLO S 1 ZÁSUVKOU 1000MM
T7853WG	DEA SKŘÍŇKA POD UMÝVÁTKO S 1 ZÁSUVKOU 500MM
T7854WG	DEA ZRCADLOVÁ SKŘÍŇKA VČ. OSVĚTLENÍ 600MM
T7855WG	DEA ZRCADLOVÁ SKŘÍŇKA VČ. OSVĚTLENÍ 800MM
T7856WG	DEA ZRCADLOVÁ SKŘÍŇKA VČ. OSVĚTLENÍ 1000MM
T7861WG	DEA ZRCADLO S POLIČKOU VČ. LED OSVETLENÍ 600MM
T7862WG	DEA ZRCADLO S POLIČKOU VČ. LED OSVETLENÍ 800MM
T7863WG	DEA ZRCADLO S POLIČKOU VČ. LED OSVETLENÍ 1000MM
T7857BH	DEA ZRCADLO S ÚPR. PROTI ZAMLŽENÍ S LED OSV. & SENZOREM 500MM
T7858BH	DEA ZRCADLO S ÚPR. PROTI ZAMLŽENÍ S LED OSV. & SENZOREM 600MM
T7859BH	DEA ZRCADLO S ÚPR. PROTI ZAMLŽENÍ S LED OSV. & SENZOREM 800MM
T7860BH	DEA ZRCADLO S ÚPR. PROTI ZAMLŽENÍ S LED OSV. & SENZOREM 1000MM
T7864WG	DEA POSTRANNÍ SKŘÍŇKA KE SKŘÍŇCE POD UMYVADLO 300MM
T7865SA	DEA VRCHNÍ SKLENĚNÁ DESKA PRO POSTRANNÍ SKŘÍŇKU 300MM BÍLÁ
T7866SA	DEA VRCHNÍ SKLENĚNÁ DESKA POD UMYVADLO S OTV. PRO BAT. 600MM
T7867SA	DEA VRCHNÍ SKLENĚNÁ DESKA POD UMYVADLO S OTV. PRO BAT. 800MM
T7868SA	DEA VRCHNÍ SKLENĚNÁ DESKA POD UMYVADLO S OTV. PRO BAT. 1000MM
T7869SA	DEA VRCHNÍ SKLENĚNÁ DESKA POD UMYVADLO BEZ OTV. PRO BAT. 600MM
T7870SA	DEA VRCHNÍ SKLENĚNÁ DESKA POD UMYVADLO BEZ OTV. PRO BAT. 800MM
T7871SA	DEA VRCHNÍ SKLENĚNÁ DESKA POD UMYVADLO BEZ OTV. PRO BAT. 1000MM
T7879SA	DEA VRCHNÍ SKLENĚNÁ DESKA POD UMYVADLO BEZ OTV. PRO BAT. 800MM
T7880SA	DEA VRCHNÍ SKLENĚNÁ DESKA POD UMYVADLO BEZ OTV. PRO BAT. 1000MM
T7873WG	DEA VYSOKÁ SKŘÍŇKA 400MM
T7874WG	DEA POSTRANNÍ SKŘÍŇKA 400MM
T787567	DEA NÁBYTKOVÉ NOHY

Údržba a čištění

- Nábytek otírejte pouze vlhkým hadříkem nebo jemným mycím prostředkem určeným pro daný povrch a vždy pečlivě osušte.
- K čištění nepoužívejte čistící prostředky na bázi kyselin či rozpouštědel nebo abrazivní prostředky; nábytek nesmí přijít do styku s kosmetickými přípravky, pracími prostředky nebo jinými agresivními látkami.
- Při rozlití kapaliny na nábytek musí být povrch otřen a do sucha osušen čistým suchým hadříkem.

Při používání nebo čištění koupelny, dbejte prosím zvýšené opatrnosti při používání elektrických spotřebičů.

Typy použitých materiálů

- Korpus skříněk pod umyvadlo a umývátko, postranních a vysokých skříněk je vyroben z voděodolného konglomerátu (dřevotříska) MFC Idropan V-100 class. Přední panely dvířek/zásuvek, korpus zrcadlových skříněk a zrcadel s poličkou jsou vyrobeny z vrstveného dřeva + MDF. Vnější povrchové úpravy: melamin v dekoru tmavý modřín (S9), lesklý lak bílý (WG), lesklý lak světle šedý (S2), lesklý lak tmavě šedý (WH), lesklý lak světle hnědý (S3), lesklý lak modrý (S7), lesklý lak zelený (S8). Vnitřní povrchová úprava: bílý melamin.
- Podpěrné výztuhy: pozinkovaný kov
- Výztuhy předního oblého panelu zásuvek, oddělovače a vrchní rám: pokovené.
- Vrchní skleněná deska: tloušťka 12mm.
- Vnitřní skleněné poličky v zrcadlové, postranní a vysoké skříňce: 4mm temperované sklo.
- Kovové pojezdy s integrovaným soft-close systémem
- Protiskluzové podložky v zásuvkách: plast
- Barevné (sv.šedé nebo sv. hnědé) průhledné boxy uvnitř zásuvek: plast (PETG)
- Kryt vnitřního osvětlení v zrcadlové skříňce: plast (metylakrylát). Rám osvětlení: hliník.
- Všechna zrcadla vč. zrcadlových skříněk: tloušťka 4mm
- Zrcadlo s úpravou proti zamlžení, s LED osvětlením, pohybovým senzorem a bluetooth sound systémem – certifikováno IP44 & EMC. Pokovený rám.
- Zrcadlo s poličkou, zrcadlová skříňka s LED osvětlením a zrcadlová skříňka s vypínačem a zásuvkou - certifikováno IP44 & EMC.
- Nábytkové nohy pro umyvadlové skříňky: pochromovaný kov.

Všechny polotovary a suroviny, které jsou použity při výrobě našich výrobků jsou šetrné k životnímu prostředí a mají nízký obsah formaldehydu (třída E1).

Bezpečnost

- Maximální možné zatížení každé police uvnitř skříňky je max. 2 kg.
- Maximální možné zatížení každé otevřené zásuvky nesmí být vyšší než 15 kg.
- Výrobky s elektrickým připojením by měly být instalovány pouze oprávněnými odborníky v souladu s montážními manuály a normami platnými v dané zemi. Nesprávná montáž a nebo použití výrobku k jinému účelu, než pro který byl určen, může být nebezpečné nebo způsobit zranění uživatele.
- Při čištění nebo při používání jakéhokoliv koupelnového nábytku s integrovaným osvětlením nebo s jinými elektrickými částmi, dbejte prosím na to, aby nedocházelo k přímému kontaktu s vodou nebo vlhkostí.
- Výrobky by měly být instalovány do koupelen s dostatečnou ventilací.

Životnost výrobku

Na konci životnosti vašeho výrobku jej svěřte firmě zabývající se likvidací odpadů .

Информационный лист на изделия "Dea"

Согл. закону 229/03 and DL 206/05

T7850WG	DEA ПОДСТОЛЬЕ ДЛЯ УМЫВАЛЬНИКА с 1-м ящиком 600 мм
T7851WG	DEA ПОДСТОЛЬЕ ДЛЯ УМЫВАЛЬНИКА с 1-м ящиком 800 мм
T7852WG	DEA ПОДСТОЛЬЕ ДЛЯ УМЫВАЛЬНИКА с 1-м ящиком 1000 мм
T7853WG	DEA ПОДСТОЛЬЕ ДЛЯ УМЫВАЛЬНИКА с 1-й дверцей 500 мм
T7854WG	DEA ЗЕРКАЛЬНЫЙ ШКАФ С ПОДСВЕТКОЙ 600MM
T7855WG	DEA ЗЕРКАЛЬНЫЙ ШКАФ С ПОДСВЕТКОЙ 800MM
T7856WG	DEA ЗЕРКАЛЬНЫЙ ШКАФ С ПОДСВЕТКОЙ 1000MM
T7861WG	DEA ЗЕРКАЛО С ПОЛОЧКОЙ, С ПОДСВЕТКОЙ 600MM
T7862WG	DEA ЗЕРКАЛО С ПОЛОЧКОЙ, С ПОДСВЕТКОЙ 800MM
T7863WG	DEA ЗЕРКАЛО С ПОЛОЧКОЙ, С ПОДСВЕТКОЙ 1000MM
T7857BH	DEA ОКРУГЛОЕ ЗЕРКАЛО С ФУНКЦИЕЙ АНТИЗАПОТЕВАНИЯ, С ПОДСВЕТКОЙ, С СЕНСОРОМ 500MM
T7858BH	DEA ОКРУГЛОЕ ЗЕРКАЛО С ФУНКЦИЕЙ АНТИЗАПОТЕВАНИЯ, С ПОДСВЕТКОЙ, С СЕНСОРОМ 600MM
T7859BH	DEA ОКРУГЛОЕ ЗЕРКАЛО С ФУНКЦИЕЙ АНТИЗАПОТЕВАНИЯ, С ПОДСВЕТКОЙ, С СЕНСОРОМ 800MM
T7860BH	DEA ОКРУГЛОЕ ЗЕРКАЛО С ФУНКЦИЕЙ АНТИЗАПОТЕВАНИЯ, С ПОДСВЕТКОЙ, С СЕНСОРОМ 1000MM
T7864WG	DEA БОКОВОЙ ШКАФЧИК 300MM (Д/ПОДСТОЛЬЯ ДЛЯ УМЫВАЛЬНИКА 60СМ)
T7865SA	DEA СТЕКЛЯННАЯ СТОЛЕШНИЦА Д/БОКОВОГО ШКАФЧИКА 300MM
T7866SA	DEA СТЕКЛЯННАЯ СТОЛЕШНИЦА ДЛЯ ЧАШИ С ОТВЕРСТИЕМ ПОД СМЕСИТЕЛЬ 600MM
T7867SA	DEA СТЕКЛЯННАЯ СТОЛЕШНИЦА ДЛЯ ЧАШИ С ОТВЕРСТИЕМ ПОД СМЕСИТЕЛЬ 800MM
T7868SA	DEA СТЕКЛЯННАЯ СТОЛЕШНИЦА ДЛЯ ЧАШИ С ОТВЕРСТИЕМ ПОД СМЕСИТЕЛЬ 1000MM
T7869SA	DEA СТЕКЛЯННАЯ СТОЛЕШНИЦА ДЛЯ ЧАШИ БЕЗ ОТВЕРСТИЯ ПОД СМЕСИТЕЛЬ 600MM
T7870SA	DEA СТЕКЛЯННАЯ СТОЛЕШНИЦА ДЛЯ ЧАШИ БЕЗ ОТВЕРСТИЯ ПОД СМЕСИТЕЛЬ 800MM
T7871SA	DEA СТЕКЛЯННАЯ СТОЛЕШНИЦА ДЛЯ ЧАШИ БЕЗ ОТВЕРСТИЯ ПОД СМЕСИТЕЛЬ 1000MM
T7879SA	DEA СТЕКЛЯННАЯ СТОЛЕШНИЦА ДЛЯ ЧАШИ БЕЗ ОТВЕРСТИЯ ПОД СМЕСИТЕЛЬ 800MM
T7880SA	DEA СТЕКЛЯННАЯ СТОЛЕШНИЦА ДЛЯ ЧАШИ БЕЗ ОТВЕРСТИЯ ПОД СМЕСИТЕЛЬ 1000MM
T7873WG	DEA ПЕНАЛ 400MM
T7874WG	DEA ПОДВЕСНОЙ ШКАФЧИК 400MM
T787567	DEA ИНДИВИДУАЛЬНАЯ НОЖКА

Уход и чистка

- Поверхность протирается влажной тряпочкой и высушивается.
- Не использовать растворители и абразивные препараты.
- Разлитые жидкости необходимо немедленно вытереть сухой тряпочкой.

Типы материалов

- Подстолья, пеналы и подвесные шкафы: каркас из водостойкого MFC Idropan класс V-100. Дверцы пеналов, подвесных шкафов и зеркальных шкафов из водостойкого MFC Idropan класс V-100.Фасады ящиков, рамы зеркальных шкафов и рамы зеркал с полкой: многослойное дерево + MDF. Внешние покрытия: меламин темная лиственница (S9), глянцевый белый лак (WG), глянцевый светло-серый (S2), глянцевый темно-серый (WH), глянцевый светло-коричневый (S3), глянцевый синий (S7), глянцевый зеленый (S8). Внутренние поверхности ящиков – алюминиевая белая меламиновая фольга
- Усиленный кронштейн – оцинкованная сталь
- Усиленная изогнутая фронтальная панель, разделители и верхняя рама – окрашенный металлический лист
- Стеклянная столешница – толщина 12мм.
- Внутренние полки зеркальных шкафов, пеналов и подвесных шкафов – закаленное стекло 4 мм.
- Металлические направляющие с системой плавного закрытия
- Пластиковые нескользящие маты для ящиков
- Цветные прозрачные ящики PETG
- Внутренняя поверхность подсветки зеркальных шкафов метакрилат. Рама подсветки - алюминий.
- Простые зеркала, зеркальные шкафчики и зеркала с полочкой – зеркальное полотно 4 мм
- Простые зеркала со светодиодной подсветкой, инфра-красный сенсор-выключатель, система снтизапотевания, звуковая система bluetooth. Сертифицировано IP44 & EMC. Металлическая окрашенная рама.
- Зеркала с полочкой и зеркальные шкафы со светодиодной подсветкой. Зеркальные шкафы срозеткой и выключателем. Сертифицировано IP44 & EMC.
- Ножки для подстолий для умывальников – хромированная сталь.

Все полуфабрикаты и сырье, использованные при изготовлении наших изделий, являются экологически чистыми, точнее имеют низкое содержание формальдегида (класс E1).

Безопасность

- Нагрузка на каждую полку не должна превышать 2 кг
- Нагрузка на открытый ящик не должна превышать 15 кг
- Изделия, подключаемые к электрической сети, устанавливаются только квалифицированным электротехником согласно инструкциям и национальным нормам и стандартам.
- Неправильные установка и/или использование изделия, не отвечающие его предназначению, могут привести к опасной ситуации или причинить ранения.
- При уборке или использовании ванной комнаты необходимо принимать меры безопасности в отношении мебели с встроенной подсветкой или др. эл. частями, во избегажание прямого контакта с водой или влагой.
- Мебель должна быть установлена в ванной комнате с адекватной вентиляцией / отоплением.

Жизненный цикл изделий

Изделия, которые больше не будут использоваться, утилизируются в соответствии с местными нормами и передаются организации по уборке мусора.

Φυλλάδιο προϊόντων "Dea"

Κατ' εκτέλεση του νόμου 229/03 και DL 206/05

T7850WG	DEA ΚΑΤΩ ΜΕΡΟΣ ΚΡΕΜΑΣΤΟ 1 ΣΥΡΤΑΡΙ 60 ΕΚ.
T7851WG	DEA ΚΑΤΩ ΜΕΡΟΣ ΚΡΕΜΑΣΤΟ 1 ΣΥΡΤΑΡΙ 80 ΕΚ.
T7852WG	DEA ΚΑΤΩ ΜΕΡΟΣ ΚΡΕΜΑΣΤΟ 1 ΣΥΡΤΑΡΙ 100 ΕΚ.
T7853WG	DEA ΚΑΤΩ ΜΕΡΟΣ ΚΡΕΜΑΣΤΟ ΧΕΙΡΟΝΙΠΤΗΡΑ 1 ΠΟΡΤΑ 50 ΕΚ.
T7854WG	DEA ΑΝΩ ΜΕΡΟΣ ΕΠΙΠΛΟΥ ΚΑΘΡΕΠΤΗΣ ΜΕ ΦΩΤΙΣΜΟ 60 ΕΚ.
T7855WG	DEA ΑΝΩ ΜΕΡΟΣ ΕΠΙΠΛΟΥ ΚΑΘΡΕΠΤΗΣ ΜΕ ΦΩΤΙΣΜΟ 80 ΕΚ.
T7856WG	DEA ΑΝΩ ΜΕΡΟΣ ΕΠΙΠΛΟΥ ΚΑΘΡΕΠΤΗΣ ΜΕ ΦΩΤΙΣΜΟ 100 ΕΚ.
T7861WG	DEA ΡΑΦΙ ΚΑΘΡΕΠΤΗ ΜΕ ΦΩΤΙΣΜΟ LED 60 ΕΚ.
T7862WG	DEA ΡΑΦΙ ΚΑΘΡΕΠΤΗ ΜΕ ΦΩΤΙΣΜΟ LED 80 ΕΚ.
T7863WG	DEA ΡΑΦΙ ΚΑΘΡΕΠΤΗ ΜΕ ΦΩΤΙΣΜΟ LED 100 ΕΚ.
T7857BH	DEA ΚΥΚΛΙΚΟΣ ΑΝΤΙΘΑΜΒΩΤΙΚΟΣ ΚΑΘΡΕΠΤΗΣ ΜΕ LED 50 ΕΚ.
T7858BH	DEA ΚΥΚΛΙΚΟΣ ΑΝΤΙΘΑΜΒΩΤΙΚΟΣ ΚΑΘΡΕΠΤΗΣ ΜΕ LED 60 ΕΚ.
T7859BH	DEA ΚΥΚΛΙΚΟΣ ΑΝΤΙΘΑΜΒΩΤΙΚΟΣ ΚΑΘΡΕΠΤΗΣ ΜΕ LED 80 ΕΚ.
T7860BH	DEA ΚΥΚΛΙΚΟΣ ΑΝΤΙΘΑΜΒΩΤΙΚΟΣ ΚΑΘΡΕΠΤΗΣ ΜΕ LED 100 ΕΚ.
T7864WG	DEA ΠΡΟΣΘΕΤΟ ΕΠΙΠΛΟ 30 ΕΚ .(ΓΙΑ ΕΠΙΠΛΟ 60 ΕΚ.)
T7865SA	DEA ΓΥΑΛΙΝΟΣ ΠΑΓΚΟΣ ΓΙΑ ΕΠΙΠΛΟ 30 ΕΚ. ΛΕΥΚΟΣ
T7866SA	DEA ΓΥΑΛΙΝΟΣ ΠΑΓΚΟΣ ΓΙΑ ΝΙΠΤΗΡΑ ΕΛ. ΤΟΠΟΘΕΤΗΣΗΣ ΜΕ ΟΠΗ 60 ΕΚ. ΛΕΥΚΟΣ
T7867SA	DEA ΓΥΑΛΙΝΟΣ ΠΑΓΚΟΣ ΓΙΑ ΝΙΠΤΗΡΑ ΕΛ. ΤΟΠΟΘΕΤΗΣΗΣ ΜΕ ΟΠΗ 80 ΕΚ. ΛΕΥΚΟΣ
T7868SA	DEA ΓΥΑΛΙΝΟΣ ΠΑΓΚΟΣ ΓΙΑ ΝΙΠΤΗΡΑ ΕΛ. ΤΟΠΟΘΕΤΗΣΗΣ ΜΕ ΟΠΗ 100 ΕΚ. ΛΕΥΚΟΣ
T7869SA	DEA ΓΥΑΛΙΝΟΣ ΠΑΓΚΟΣ ΓΙΑ ΝΙΠΤΗΡΑ ΕΛ. ΤΟΠΟΘΕΤΗΣΗΣ Χ. ΟΠΗ 60 ΕΚ. ΛΕΥΚΟΣ
T7870SA	DEA ΓΥΑΛΙΝΟΣ ΠΑΓΚΟΣ ΓΙΑ ΝΙΠΤΗΡΑ ΕΛ. ΤΟΠΟΘΕΤΗΣΗΣ Χ. ΟΠΗ 80 ΕΚ. ΛΕΥΚΟΣ
T7871SA	DEA ΓΥΑΛΙΝΟΣ ΠΑΓΚΟΣ ΓΙΑ ΝΙΠΤΗΡΑ ΕΛ. ΤΟΠΟΘΕΤΗΣΗΣ Χ. ΟΠΗ 100 ΕΚ. ΛΕΥΚΟΣ
T7873WG	DEA ΣΤΗΛΗ 400 ΕΚ.
T7874WG	DEA 1/2 ΣΤΗΛΗ 40 ΕΚ.

Συντήρηση και καθαρισμός

- Σκουπίστε με ένα νωπό πανί ή ένα πανί βρεγμένο με ήπιο απορρυπαντικό και στεγνώστε προσεκτικά.
- Μην χρησιμοποιείτε διαλύτες ή λειαντικές ουσίες για τον καθαρισμό.
- Σε περίπτωση που χυθεί κάποιο υγρό, σκουπίστε αμέσως την επιφάνεια με ένα πανί και, στη συνέχεια, στεγνώστε την με ένα καθαρό στεγνό πανί.

Τύποι Υλικών

- Έπιπλα/Καθρέπτης έπιπλο και στήλες από ανθυγρο MFC Idropan V-100 class. Μπροστινό μέρος συρταριού, πλαίσιο επίπλου καθρέπτης και καθρέφτης με ράφι πλαισιωμένα από ξύλο και MDF. Εξωτερικά φινιρίσματα - μελαμίνη Σκούρο Larch (S9), λευκή γυαλιστερή λάκα (WG), γυαλιστερό ανοιχτό γκρι (S2), γυαλιστερό σκούρο γκρι (WH), γυαλιστερό ανοιχτό καφέ (S3), γυαλιστερό μπλε (S7), Γυαλιστερό Πράσινο (S8). Εσωτερικό φινίρισμα και συρτάρι σε λευκό χαρτί μελαμίνης.
- Ενισχυμένα στηρίγματα από επιψευδαργυρωμένο χάλυβα.
- Ενισχυμένη κυρτή πρόσοψη, διαχωριστικά και άνω μέρη από βαμμένα μεταλλικά φύλλα.
- Γυάλινος πάγκος πάχους 12 εκ.
- Εσωτερική ράφια για ντουλάπι με καθρέφτη, στήλη και η στήλη ½ σε 4 χιλιοστά γυαλί.
- Μεταλλικό συρτάρια με ενσωματωμένο σύστημα Soft Close.
- Πλαστικά αντιολισθητικά χαλάκια για συρτάρι.
- Χρωματιστά διαφανή κουτιά PETG.
- Εσωτερικό κάλυμα φωτισμού από μεθακρυλικό. Πλαίσιο φωτισμού από αλουμίνιο.
- Καθρέπτες πάχους 4 εκατοστών.
- Απλός καθρέπτης με σύστημα LED, IR αισθητήρας διακόπτη, σύστημα αντι-θάμβωσης, ηχητικό σύστημα Bluetooth. Πιστοποίηση IP44 & EMC. Πλαίσιο καθρέπτη με ίχνη/σκόνη μετάλλου.
- Ο καθρέπτης με το ράφι και το έπιπλο καθρέπτης έχουν σύστημα φωτισμού LED. Ο καθρέπτης έπιπλο είναι εφοδιασμένος με διακόπτη. Πιστοποίηση IP44 & EMC.
- Πόδια για έπιπλα από επιχρωμιωμένο χάλυβα.

Ασφάλεια

- Maximum βάρος φόρτωσης συρταριού: 2 κιλά κατανεμημένα αναλογικά.
- Maximum βάρος φόρτωσης ντουλαπιού: 15 κιλά κατανεμημένα αναλογικά.
- Προϊόντα με ηλεκτρικές συνδέσεις πρέπει να τοποθετούνται από εξειδικευμένο ηλεκτρολόγο, ο οποίος θα τα εγκαταστήσει σύμφωνα με τα εγχειρίδια εγκατάστασης και τα πρότυπα που ισχύουν στη χώρα.
- Λανθασμένη εγκατάσταση ή/και χρήση του προϊόντος για σκοπούς άλλους από αυτούς για τους οποίους προορίζεται ενδέχεται να αποβεί επικίνδυνη ή να προκαλέσει σοβαρή ζημιά στους χρήστες.
- Κατά τον καθαρισμό ή τη χρήση του μπάνιου, επιδεικνύετε ιδιαίτερη προσοχή στα έπιπλα με φωτισμό ή ηλεκτρικά μέρη προκειμένου να αποφεύγετε την άμεση επαφή με νερό ή υγρασία.

Διάρκεια ζωής προϊόντων

Στο τέλος της ωφέλιμης ζωής του, παραδώστε το προϊόν στην τοπική εταιρεία διάθεσης αποβλήτων.

Ideal STANDARD INTERNATIONAL

A

www.idealstandard.at

B

Ideal Standard
Naverkoopsdienst/
Service après vente
Petrus Bayenstraat 70,
1702 Groot Bijgaarden
Tel.: +32 (0)248 10951
+32 (0)248 10949
www.idealstandard.be

BG

Идеал Стандарт-Видима АД
ул. Марин Попов 53
5400 Севлиево
Тел: +359 (675) 30368
Факс: +359 (675) 30814
www.idealstandard.bg

D

Ideal Standard Kundendienst
Euskirchener Str. 80
53121 Bonn
Tel.: +49 (0)228-521580
Fax: +49 (0)228-521589
www.idealstandard.de

DK

Ideal Standard Scandinavia
Fynsvej 9
DK-5500 Middelfart
Danmark
Tlf. +45 7584 1010
Fax +45 7584 1024
www.idealstandard.dk

E

Ideal Standard, S.L.
C/Sant Marti, s/n
08107 Martorelles Spain
Tel.: +34 93 544 01 60
www.idealstandard.es

ET

www.idealstandard-egypt.com

F

Ideal Standard France
Parc des Reflets - Bât. H
165, Av. du Bois de la Pie
95920 Roissy CDG
Tél.: +33 (0)149 382800
Fax.:+33 (0)149 382828
www.idealstandard.fr

GB

Ideal Standard
The Bathroom Works
National Avenue
Kingston-upon-Hull
HU5 4HS, England
Customer care line:
Tel.: +44 (0)870 129 6085
Fax: +44 (0)1482 499611
www.ideal-standard.co.uk

GR

Ideal Standard Greece
Λ. Μεσογείων 265,
N. Ψυχικό, T.K: 154 51, Αττική
Τηλ: +30 210 6790800
Fax: +30 210 6790890
www.idealstandard.gr

I

Ideal Standard Italia
Via Domodossola, 19
20145 Milano
Tel.: 800 652290
(Toll-free number)
www.idealstandard.it

IRL

www.idealstandard.ie

LT
EST
LV

Representative office, Riga
A. Briana str. 9a
Riga, LV- 1001, Latvia
Tel: +371 673 57 792
Fax: +371 673 57 795

NL

Ideal Standard Nederland BV
L.J.Costerstraat 30
Postbus 7
5900 AA Venlo
Tel: +31 (0)77 355 08 08
www.idealstandardnederland.nl
www.idealstandard.nl

P

Ideal Standard Portugal
Nogueira - Ap. 4
4711- 909 Braga
Tel.: +351 253-240001
Fax: +351 253-683186

PL

IS Polska Sp. z o.o.
7, Ostrow skiego Str.
53-238 Wroclaw, Poland
Tel: +48 71 79 55074
Fax: +48 71 79 55070
www.idealstandard.pl

RO

Ideal Standard - Vidima
Representative Office
Bucharest, Romania
Cotroceni Business Center
Tel: +40 21 322 32 01
Fax: +40 21 322 32 02
mobile: +40 741 157 420

RU

ООО Идеал Стандарт Рус
Улица Шаболовка, д.31 Г
Москва
115162 Россия
Тел.: +7 495 669 23 11
Факс: +7 495 669 23 12
www.idealstandard.ru

SRB

Representative office,
Belgrade
121 Mihaila Pupina Blvd.
11070 New Belgrade,
Serbia
Tel.: + 381 11 713 80 58
Tel.: + 381 11 713 80 59

TR

Ideal Standard Turkey
Serif Ali Ciftligi Yan Yol
Bolgesi, Bayraktar Bulvari,
Miras Sokak No:53
Umraniye / Istanbul
Tel: +90 216 314 87 87
Fax: +90 216 499 83 57
www.idealstandardturkey.com

Ideal Standard International BVBA
Corporate Village - Gent Building
Da Vincilaan 2
1935 Zaventem - Belgium

06/2014

A BEAUTIFUL USE OF SPACE