Oras Signa

INSTALLATION AND MAINTENANCE GUIDE

Water Is Worth Loving.

GB Thank you for selecting an Oras product. This installation and maintenance guide will introduce you to the installation, functions, and use of the faucet. Please read the guide carefully before installation, and keep it on hand for any potential future maintenance. If an operating malfunction or fault appears in your faucet, a plumbing professional is your best source of assistance. Information on cleaning the faucet, conditions of use, and warranty terms is available in the brochure that came with your product: ”Important notes on Oras products”.

CZ Děkujeme za výběr produktu Oras. Tento návod pro instalaci a údržbu Vás provede montáží, funkcí a použitím vodovodní baterie. Prosíme čtěte návod pozorně ještě před montáží samotné baterie a uschovejte pro případ možné další údržby. V případě výskytu jakýchkoli problémů s Vaší baterií je profesionální instalatér nejlepší možnou volbou pro asistenci při řešení těchto problémů. Informace jak čistit, používat vodovodní baterii a záruční podmínky jsou uvedeny v brožuře „Imortant notes on Oras products”, která Vám je dodána zároveň s výrobkem Oras.

DE Vielen Dank, dass Sie sich für ein Oras Produkt entschieden haben. Dieses Wartungs- und Installationshandbuch gibt Ihnen Informationen über die Installation, Funktion und Handhabung der Armatur. Bitte lesen Sie sich vor der Installation der Armatur diese Anleitung genau durch und verwahren Sie diese für evtl. zukünftige Wartungen auf. Bei einer Fehlfunktion der Armatur ist Ihr Fachhandwerker der beste Ansprechpartner. Informationen zur Reinigung, Handhabung sowie Garantie können Sie dem Prospekt „Important notes on Oras products“ (Wichtige Informationen über Oras Produkte) entnehmen, der Ihrer Armatur beiliegt.

DK Tak fordi du valgte et Oras produkt. Denne installations- og vedligeholdelses guide vil guide dig gennem installationen, funktionerne og brugen af armaturet. Læs venligst denne guide igennem inden installationen og gem den til senere brug. Hvis der mod forventning skulle opstå problemer med armaturet, er den bedste løsning at kontakte en autoriseret VVS installatør. Information om rengøring og brug af armaturet samt garantivilkår findes i brochuren der fulgte med dit armatur: ”Important notes on Oras products”.

EE Täname, et valisite Orase toote. Käesolev paigaldus- ja hooldusjuhend tutvustab Teile segisti paigaldamist, tööpõhimõtteid ning kasutamist. Palume Teil enne segisti paigaldamist käesoleva juhendiga hoolikalt tutvuda ning säilitada see võimalike tulevaste hoolduste tarbeks. Häirete korral segisti töös soovitame Teil pöörduda ala asjatundja poole. Info segisti puhastamise, kasutamise ja garantiitingimuste kohta leiate segistiga kaasasolevast brošüürist ”Important notes on Oras products”.

ES Gracias por seleccionar un producto de Oras. Esta guía de instalación y de mantenimiento le dará a conocer la instalación, las funciones y el uso de la grifería. Por favor, lea la guía cuidadosamente antes de la instalación, y téngala a mano para cualquier mantenimiento que tuviera que realizar en un futuro potencial. Si un mal funcionamiento o defecto de funcionamiento apareciera en su grifo, un profesional instalador es su mejor fuente de asistencia. Información sobre la limpieza del grifo, las condiciones de uso y condiciones de la garantía está disponible en el folleto que acompaña al producto: “Notas importantes sobre los productos Oras”.

FI Kiitos, että valitsitte Oras tuotteen. Tämä asennus- ja huolto-ohje tutustuttaa teidät hanan asennukseen, toimintaan ja käyttöön. Lukekaa ohje huolellisesti ennen asennusta. Säästäkää ohje mahdollisia myöhempiä huoltotoimenpiteitä varten. Mikäli hanassanne ilmenee jokin toimintahäiriö tai vika, LVI-asiantuntija pystyy antamaan parhaan mahdollisen avun. Hanan puhdistuksesta, käyttöolosuhteista ja takuuehdoista voit lukea tuotteen mukana tulleesta ”Important notes on Oras products” -vihkosesta.

FR Merci d’avoir choisi un produit Oras. Veuillez lire attentivement cette notice, afin de vous familiariser avec l’utilisation et les fonctions de l’appareil. Conservez ce document, afin, le cas échéant, de pouvoir à nouveau le consulter.En cas de problème, votre plombier est votre meilleur atout. Vous trouverez dans la brochure des informations pour le nettoyage du produit, les garanties, sous la rubrique « notice importante sur les produits Oras.

IT Grazie per aver scelto un prodotto Oras. Il manuale di installazione e manutenzione vi introdurrà all’installazione, alle funzioni,ed all’uso del rubinetto. Si prega di leggere attentamente il manuale prima dell’installazione, e tenerlo a portata di mano per qualsiasi intervento di manutenzione futura. Se si manifesta un malfunzionamento di esercizio o difetto sul vostro rubinetto, un idraulico professionista è la migliore fonte di assistenza. Informazioni sulla pulizia del rubinetto, le condizioni d’uso e condizioni di garanzia sono disponibili nella brochure in dotazione con il prodotto: “Note importanti per i prodotti Oras”.

LT Ačiū, kad pasirinkote “Oras” gaminį. Šis instaliavimo ir eksploatavimo vadovas supažindins jus su maišytuvo instaliavimu, funkcijomis ir naudojimo ypatybėmis. Prašome dėmesingai perskaityti šį vadovą prieš gaminio instaliavimą ir laikyti jį prieinamoje vietoje galimam aptarnavimo atvejui. Jeigu eksploatacijos metu atsirastų gaminio sutrikimų ar defektų geriausias jūsų patarėjas būtų profesionalus santechnikas. Informaciją apie gaminio valymą, naudojimo ir garantinio aptarnavimo sąlygas atrasite prie gaminio pridėtoje brošiūroje „Svarbūs „Oras“ gaminių priežiūros nurodymai“.

LV Paldies, ka izvēlējāties Oras produktus. Šis uzstādīšanas un apkopes ceļvedis iepazīstina ar jaucējkrānu uzstādīšanu, darbību un lietojamību. Lūdzu uzmanīgi izlasiet ceļvedi pirms darbu uzsākšanas un saglabājiet to kā izziņas avotu apkopes darbu veikšanai nākotnē. Profesionāls santehniķis būtu labākais atbalsts gadījumos, ja jaucējkrānā rodas funkcionāli traucējumi. Jaucējkrāna tīrīšanas un lietošanas norādījumi, garantijas noteikumi ir pieejami jūsu produktam pievienotā brošūrā „Svarīgi norādījumi par Oras jaucējkrānu apkopi".

NL Dank u wel voor het kiezen van een Oras product. Deze installatie- en onderhoudsgids zal u de weg wijzen voor installatie, functies en gebruik van de kraan. Gelieve de handleiding aandachtig te lezen alvorens installatie, en houdt het bij de hand voor toekomstig onderhoud. Wanneer er een gebruiksprobleem of fout in uw kraan merkbaar wordt, dan is een professionele loodgieter de aangewezen hulp. Informatie over hoe de kraan te poetsen, gebruiksvoorwaarden, en garantievoorwaarden is terug te vinden in de brochure die met uw kraan werd opgestuurd:"belangrijke nota's over Oras producten".

NO Tusen takk for at du valgte et produkt fra Oras. Denne installasjons- og monteringsveilederen forteller deg hvordan dette produktet installeres, fungerer og brukes. Vær vennlig å les veilederen før du installerer produktet. Ta vare på veiledningen til evt. senere bruk. Hvis du oppdager feil ved produktet, bør du tilkalle rørlegger. Informasjon om rengjøring av produktet, bruksområder og garanti er tilgjengelig i heftet som lå sammen med produktet: "Viktige bemerkninger om Orasprodukter"

PL Dziękujemy za wybór produktów Oras. Przedstawiamy instrukcję instalacji i konserwacji, która zawiera wskazówki odnośnie instalacji, funkcjonalności oraz użytkowania baterii Oras. Prosimy przeczytać uważnie instrukcję przed instalacją i zachować ją dla potrzeb przyszłej konserwacji. W razie awarii podczas użytkowania lub pojawienia się wady baterii najlepszym źródłem pomocy jest profesjonalny serwis Oras. Informacje dotyczące czyszczenia baterii, sposobu użytkowania oraz warunków gwarancji są dostępne w załączonej do baterii broszurce "Important notes on Oras products".

RO Vă mulţumim pentru alegerea unui produs Oras. Acest ghid de instalare şi întreţinere vă prezintă modalitatea de instalare, funcţiile şi modul de exploatare a bateriei. Parcurgeţi cu atenţia acest ghid înainte de instalare şi păstraţi-l la îndemână pentru efectuarea potenţialelor operaţiuni ulterioare de întreţinere. În situaţia în care, pe parcursul exploatării bateriei, apare o disfuncţionalitate sau o defecţiune, cea mai bună sursă de asistenţă o reprezintă un instalator profesionist. Informaţii referitoare la curăţirea bateriei, condiţiile de exploatare şi termenii de garanţie puteţi consulta în broşura "Note importante referitoare la produsele Oras", care v-a fost livrată împreună cu produsul pe care l-aţi achiziţionat.

RU Благодарим Вас за выбор продукции Орас. Из этой инструкции Вы узнаете о функциях смесителя и о порядке его установки и эксплуатации. Пожалуйста, внимательно прочитайте эту инструкцию перед установкой смесителя, и держите её под рукой на случай возникновения вопросов или необходимости обслуживания смесителя. В случае нарушения работы смесителя рекомендуем Вам обращаться к квалифицированным специалистам. Информация об уходе за смесителем, рекомендациях по его эксплуатации и условиях гарантии изложена в прилагаемой брошюре «Important notes on Oras products».

SE Tack för att du valt en produkt från Oras. Den här installations- och skötselanvisningen kommer att guida dig igenom blandarens installation, funktion och användande. Läs igenom anvisningen noggrant innan installation av blandaren och spara den för eventuella framtida servicebehov. Om ett funktionsfel uppstår bör du vända dig till en professionell hantverkare för hjälp. Allmänna råd angående installation samt information om blandarens användning, rengöring och dess garantivillkor finner du i foldern "important notes on Oras products" som följer med din produkt, där finner du även kontaktuppgifter till respektive lands säljorganisation. Kontaktuppgifter finner du även på vår webbsida www.oras.com

SK Ďakujeme za výber produktu Oras. Tento návod pre inštaláciu a údržbu Vás prevedie montážou, funkciou a použitím vodovodnej batérie. Prosíme čítajte návod pozorne ešte pred montážou samotnej batérie a uschovajte pre prípad možnej ďalšej údržby. V prípade výskytu akýchkoľvek problémov s Vašou batériou je profesionálny inštalatér najlepšou možnou voľbou pre asistenciu pri riešení týchto problémov. Informácie ako čistiť, používať vodovodnú batériu a záručné podmienky sú uvedené v brožúre „Imortant notes on Oras products", ktorá Vám je dodaná zároveň s výrobkom Oras.

UA Дякуємо Вам за вибір продукції Oras. З цієї інструкції Ви дізнаєтесь про функції змішувача та порядок його встановлення й експлуатації. Будь ласка, уважно прочитайте цю інструкцію перед встановленням змішувача, і тримайте її під рукою на випадок виникнення питань чи необхідності обслуговування змішувача. У випадку порушення роботи змішувача рекомендуємо Вам звертатися до кваліфікованих спеціалістів. Інформація про догляд за змішувачем, рекомендації щодо його експлуатації та умови гарантії викладена в брошурі «Important notes on Oras products» (Важливі примітки про продукцію від Oras), яка додається.

Contents

CZ Obsah
DE Inhaltsübersicht
DK Indholdsfortegnelse
EE Sisukord
ES Contenidos
FI Sisällysluettelo
FR Sommaire
IT Indice
LT Turinys
LV Saturs
NL Inhoud
NO Innhold
PL Spis treści
RO Cuprins
RU Содержание
SE Innehållsförteckning
SK Obsah
UA Зміст

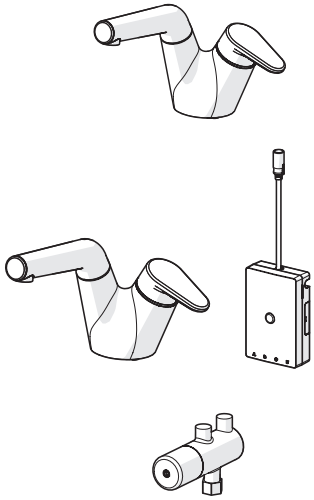

Technical data 6-7
Installation 10-12, 17-18
Operation..... 18, 20
Maintenance.....21, 25
Spare part.....26-27

Technical data 7-9
Installation 13-19
Operation..... 18, 20
Maintenance.....21-25
Spare part.....28-29

2204F

EN 817
I (ISO 3822) Oras lab.
50 -1000 kPa
0.12 l/s (300 kPa)
220 kPa (0.1 l/s)
max. +80°C

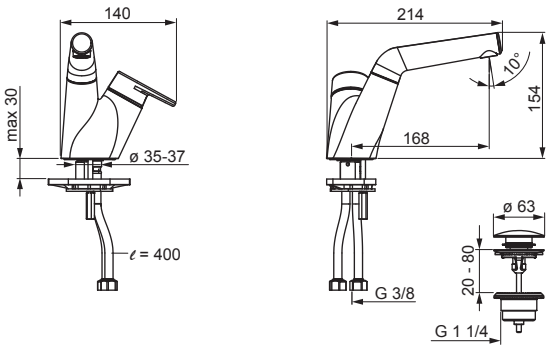

2208F

EN 817
I (ISO 3822) Oras lab.
50 -1000 kPa
0.1 l/s (300 kPa)
300 kPa (0.1 l/s)
max. +80°C

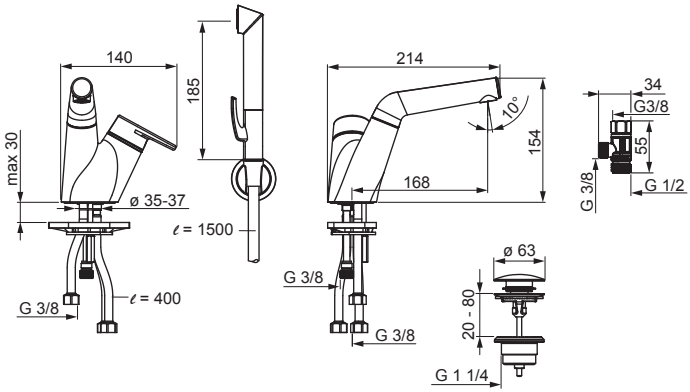

2203F

EN 817
I (ISO 3822) Oras lab.
50 -1000 kPa
0.1 l/s (300 kPa)
300 kPa (0.1 l/s)
max. +80°C

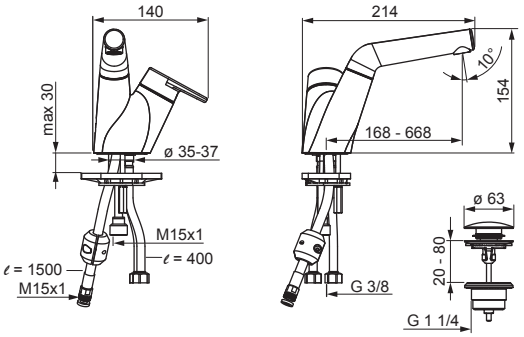

2204F, 2208F, 2203F

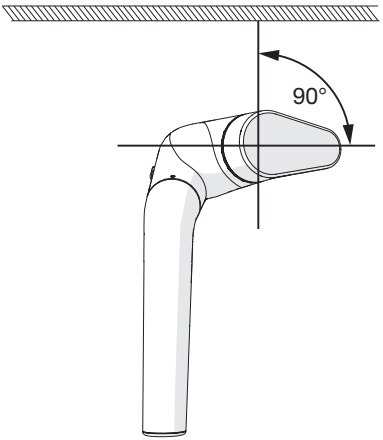

2213F

EN 817
I (ISO 3822) Oras lab.
50 - 1000 kPa
0.1 l/s (300 kPa)
300 kPa (0.1 l/s)
max. +70°C

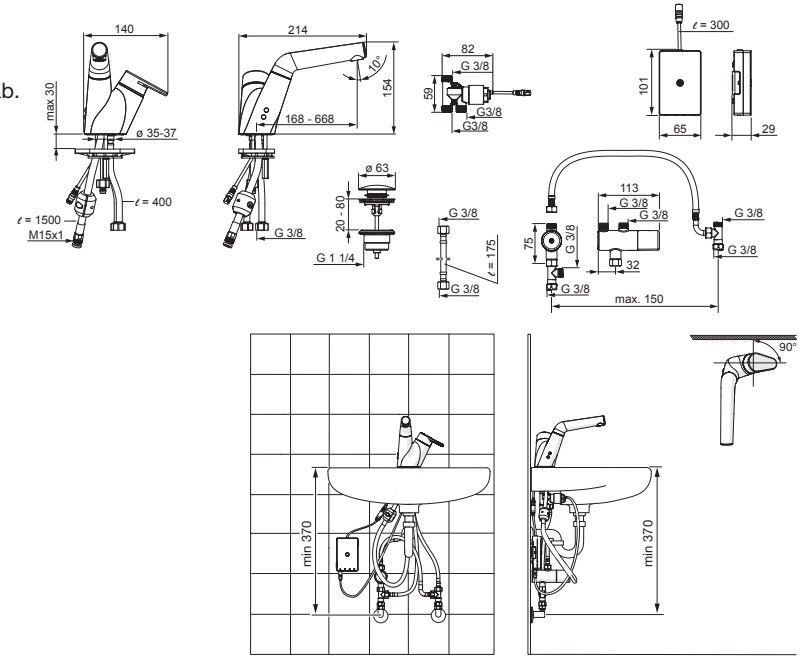

CE (EMC 2004/108/EY)

2216F

EN 817
I (ISO 3822) Oras lab.
50 - 1000 kPa
0.1 l/s (300 kPa)
300 kPa (0.1 l/s)
max. +70°C

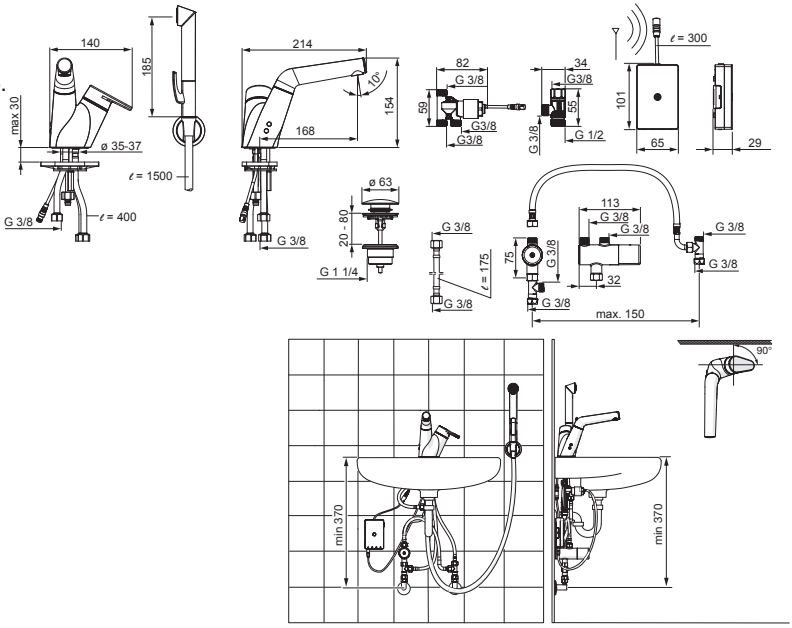

CE (EMC 2004/108/EY)

Technical data

CZ Technická data
DE Technische Daten
DK Tekniske data
EE Tehnilised andmed
ES Datos técnicos
FI Tekniset tiedot
FR Données techniques
IT Dati tecnici
LT Techniniai duomenys
LV Tehniskie dati
NL Technische gegevens
NO Teknisk informasjon
PL Dane techniczne
RO Date tehnice
RU Технические данные
SE Teknisk information
SK Technické údaje
UA Технічні дані

GB Max. flow period
CZ Max. doba průtoku
DE Max. Fließdauer
DK Max. løbetid
EE Maksimaalne vee vooluaja pikkus
ES Periodo máximo de flujo
FI Max. virtausaika
FR Durée maximum d'écoulement
IT Scorrimento mass.
LT Maksimali srovės tekėjimo trukmė
LV Maksimālais plūsmas periods
NL Max. looptijd
NO Funksjonstid
PL Max czas przeplywu
RO Perioadă max. de curgere
RU Макс. время подачи воды
SE Max. flödestid
SK Max. doba prietoku
UA Макс. час подачі води

2 min Bidetta (2216F)

Battery
Monočlánek
Batterie
Batteri
Patareid
Batería
Paristo
Piles
Batterie
Baterija
Baterija
Batterij
Batteri
Bateria
Baterie electrică
Батарея
Batteri
Monočlánok
Батарея

AA 1.5V Lithium x 2 (2213F, 2216F)
CR 2450 3 V (2216F)

Protection class
Třída bezpečnosti
Sicherheitsklasse
Beskyttelsesklasse
Kaitseklass
Grado de protección
Suojausluokka
Norme de sécurité
Protezione classe
Saugumo klasė
Aizsardzības klase
Veiligheidsklasse
Tetthetsklasse
Klasa bezpieczeństwa
Clasa de protecție
Степень защиты
Kapslingsklass
Trieda bezpečnosti
Ступінь захисту

IP54 (2213F, 2216F)

GB Number of devices connected
CZ Maximální množství připojených zařízení
DE Anzahl der angeschlossenen Armaturen
DK Antal der kan tilsluttes
EE Ühendatavate seadmete arv
ES Número de griferías a conectar
FI Kytkettävien laitteiden lukumäärä
FR Nombre d'appareils connectés
IT Numero delle rubinetterie collegate
LT Maksimalus įrenginių pajungimo kiekis
LV Masimālais pievienoto jaucējkrānu un skalotāju vienību skaits
NL Aantal aansluitbare toestellen
NO Antall tilkoblet pr. Omformer
PL Ilość możliwych podłączeń baterii i/lub zaworów
RO Număr de dispozitive conectate
RU Максимально допустимое число устройств, подключаемых к одному трансформатору
SE Antal anslutna enheter
SK Maximálne množstvo pripojených zariadení
UA Максимально допустима кількість пристроїв, підключаємих до одного трансформатору

Max 8 (2216F)

Flow period (touchless function)
Doba průtoku (bezdotyková funkce)
Fließdauer (berührungslose Funktion)
Løbetid (berøringsfri funktion)
Vee vooluaja pikkus (kontaktivaba toiming)
Periodo caudal (función sin contacto)
Virtausaika (kosketusvapaa toiminto)
Durée d'écoulement (Fonction par détection électronique)
Scorrimento (senza contatto)
Nepertraukiamas vandens tekėjimas (bekontaktė funkcija)
Ūdens plūsmas periods (bezkontakta funkcija)

Looptijd (Handenvrije werking)
Funksjonstid (berøringsfri)
Czas przepływu (Funkcja bezdotykowa)
Interval de curgere
Время подачи воды (бесконтактная функция)

Flödestid (beröringsfri funktion)
Doba prietoku (bezdotyková funkcia)
Час подачі води (безконтактна функція)

6 s (2213F, 2216F)

Installation

CZ Montáž
DE Montage
DK Installation
EE Paigaldus
ES Montaje
FI Asennus
FR Installation
IT Montaggio
LT Montavimas
LV Montāža
NL Installatie
NO Montering
PL Instalacja
RO Instalare
RU Установка
SE Installation
SK Inštalácia
UA Встановлення

1 2203F

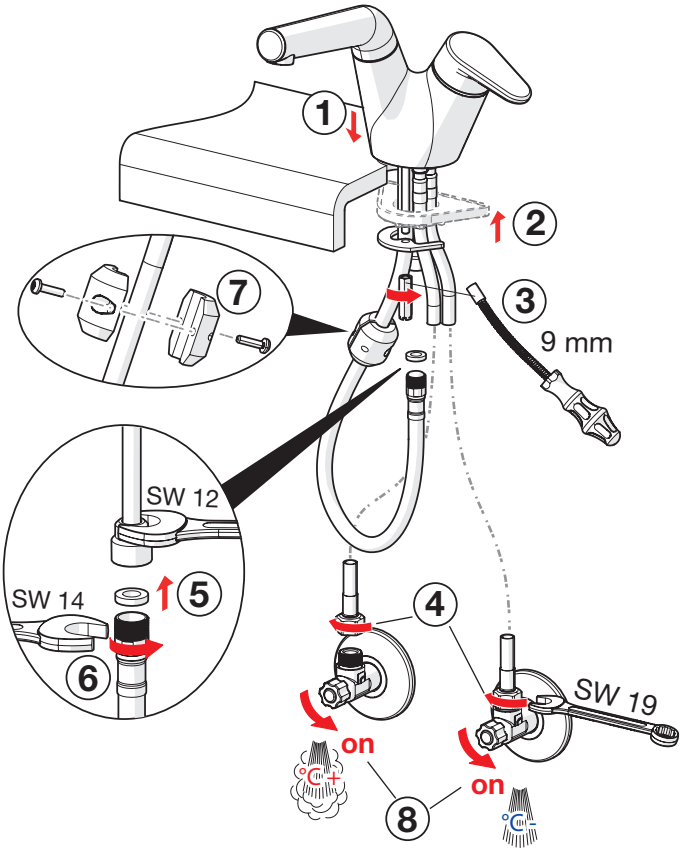

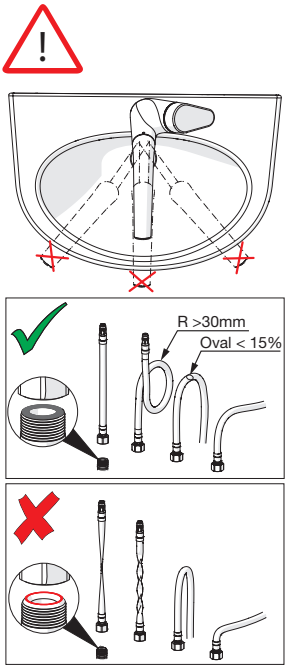

Installation

CZ Montáž
DE Montage
DK Installation
EE Paigaldus
ES Montaje
FI Asennus
FR Installation
IT Montaggio
LT Montavimas
LV Montāža
NL Installatie
NO Montering
PL Instalacja
RO Instalare
RU Установка
SE Installation
SK Inštalácia
UA Встановлення

1 2204F

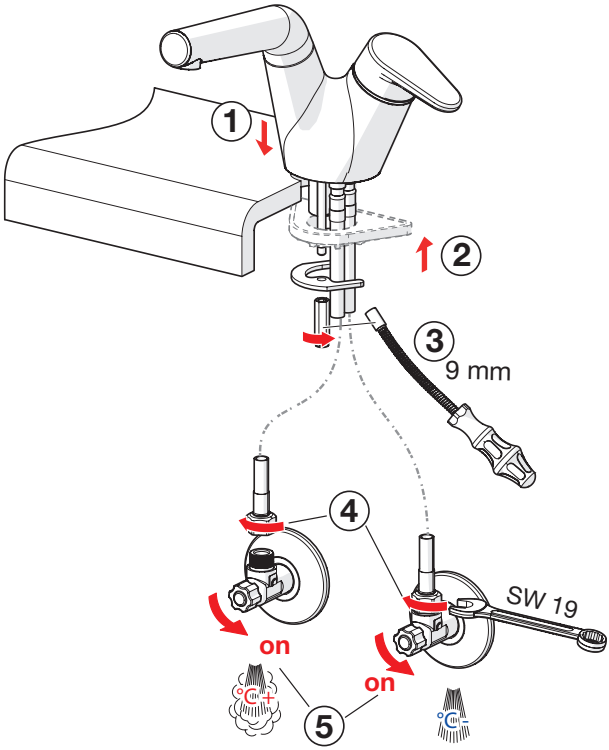

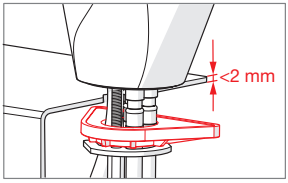

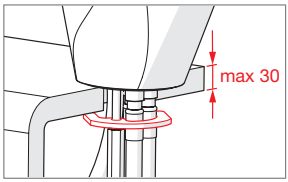

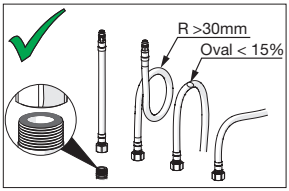

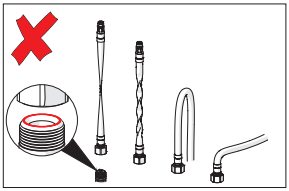

Installation

CZ Montáž
DE Montage
DK Installation
EE Paigaldus
ES Montaje
FI Asennus
FR Installation
IT Montaggio
LT Montavimas
LV Montāža
NL Installatie
NO Montering
PL Instalacja
RO Instalare
RU Установка
SE Installation
SK Inštalácia
UA Встановлення

1 2208F

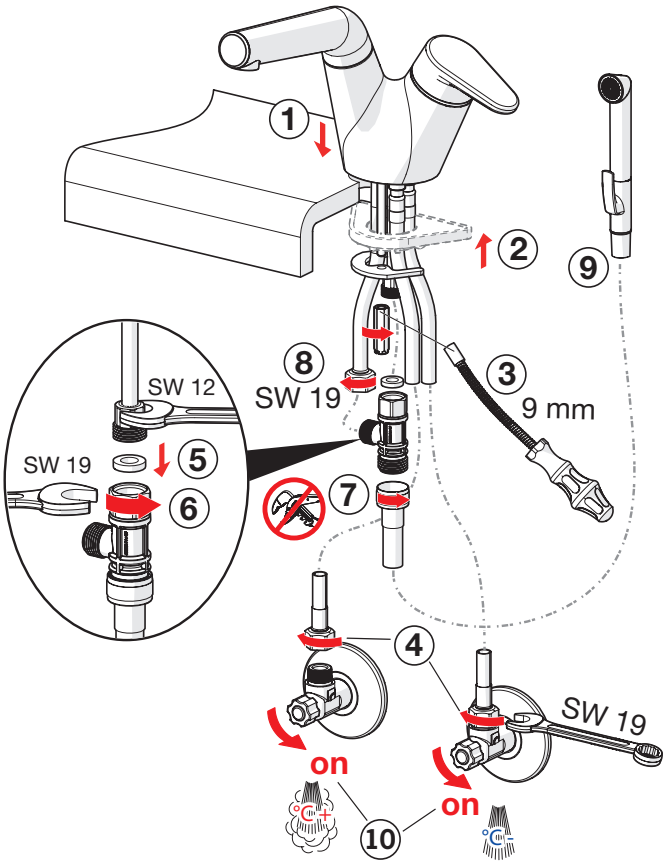

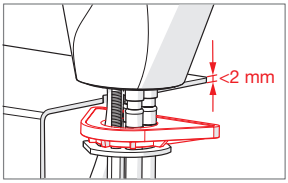

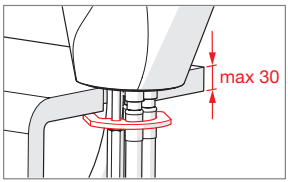

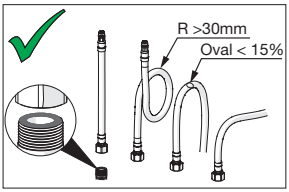

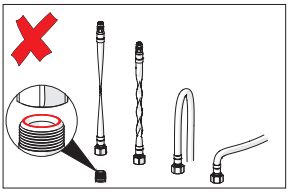

Installation

CZ Montáž
DE Montage
DK Installation
EE Paigaldus
ES Montaje
FI Asennus
FR Installation
IT Montaggio
LT Montavimas
LV Montāža
NL Installatie
NO Montering
PL Instalacja
RO Instalare
RU Установка
SE Installation
SK Inštalácia
UA Встановлення

1 **2213F**

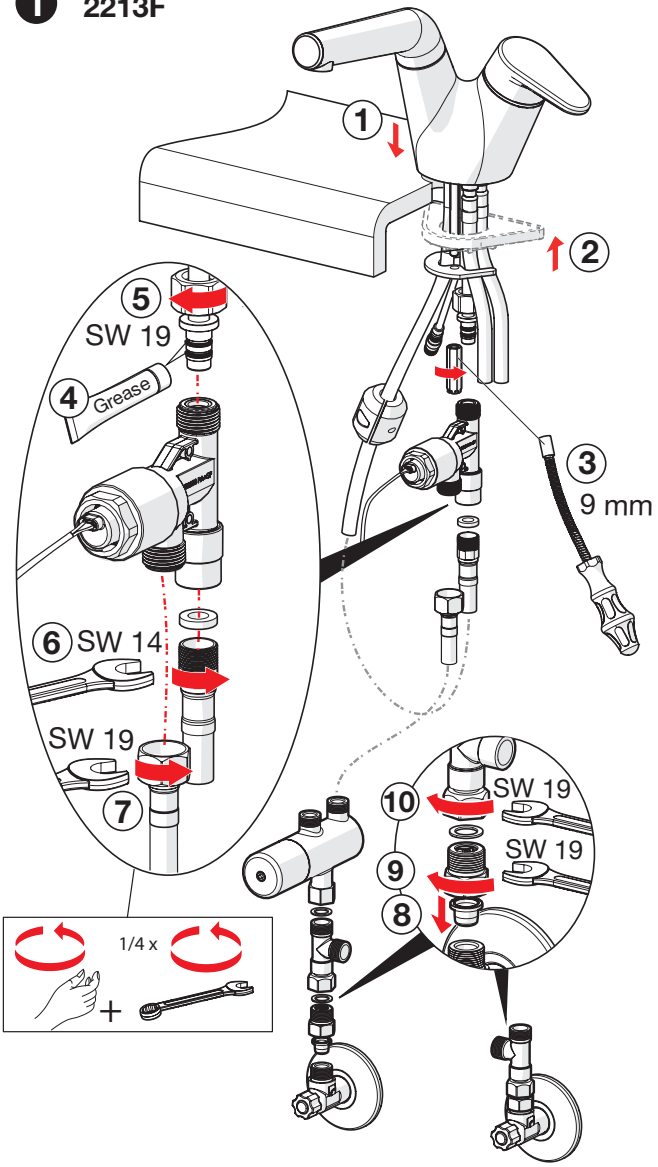

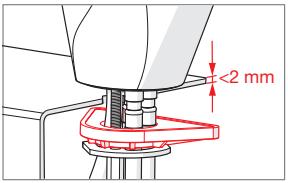

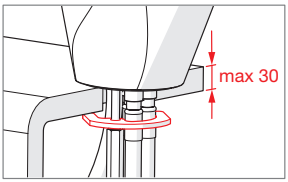

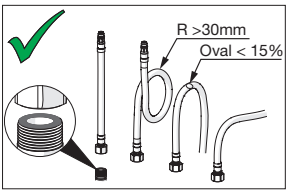

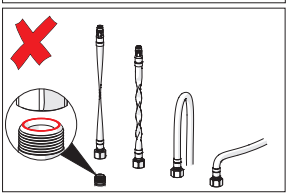

Installation

CZ Montáž
DE Montage
DK Installation
EE Paigaldus
ES Montaje
FI Asennus
FR Installation
IT Montaggio
LT Montavimas
LV Montāža
NL Installatie
NO Montering
PL Instalacja
RO Instalare
RU Установка
SE Installation
SK Inštalácia
UA Встановлення

2 2213F

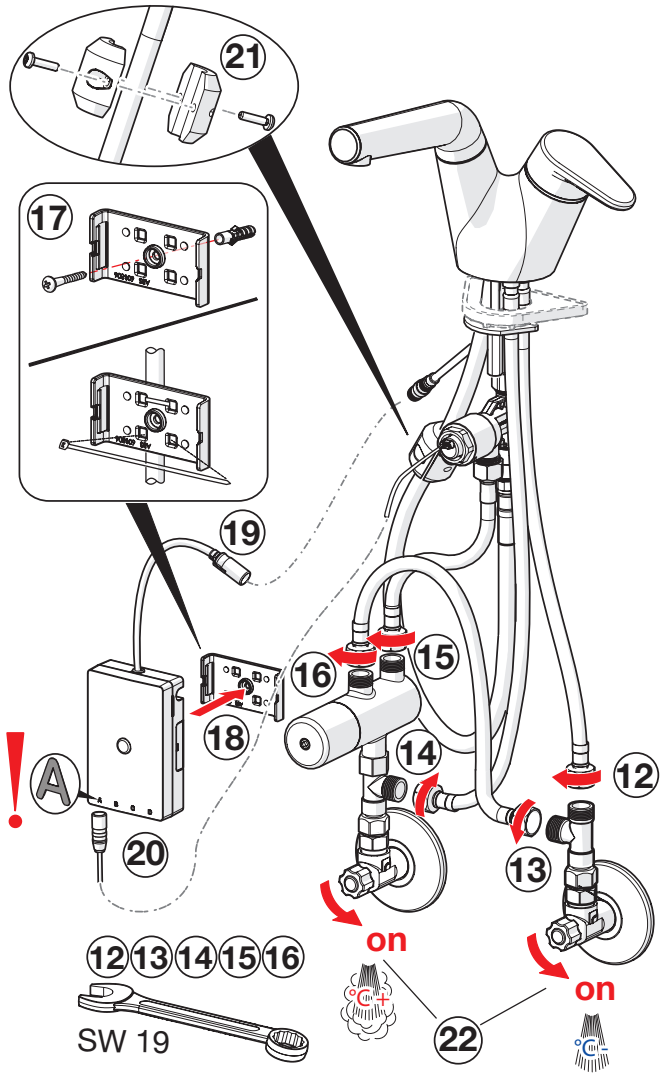

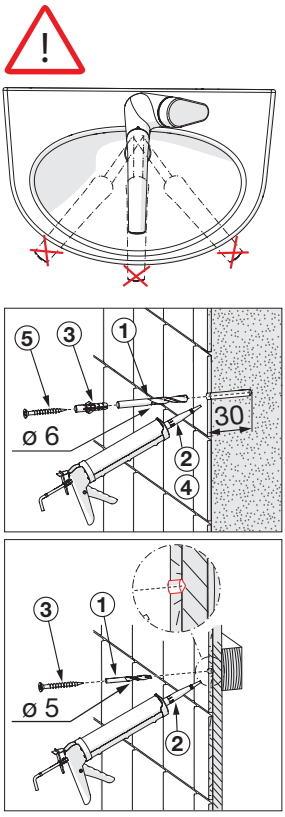

Installation

CZ Montáž
DE Montage
DK Installation
EE Paigaldus
ES Montaje
FI Asennus
FR Installation
IT Montaggio
LT Montavimas
LV Montāža
NL Installatie
NO Montering
PL Instalacja
RO Instalare
RU Установка
SE Installation
SK Inštalácia
UA Встановлення

1 **2216F**

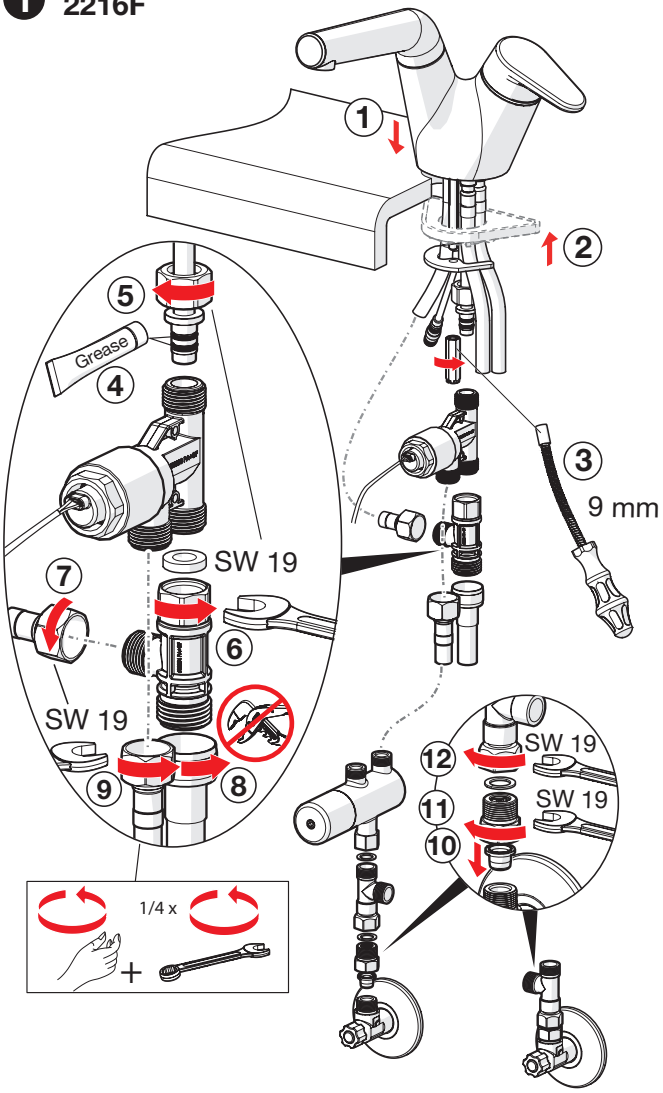

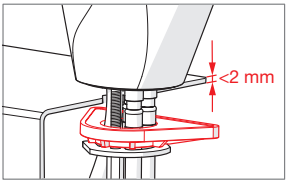

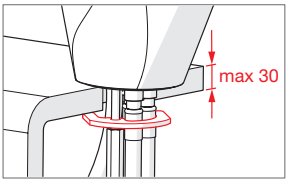

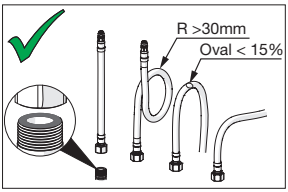

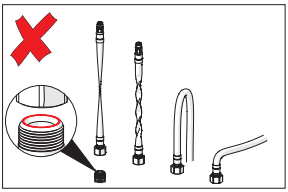

Installation

CZ Montáž
DE Montage
DK Installation
EE Paigaldus
ES Montaje
FI Asennus
FR Installation
IT Montaggio
LT Montavimas
LV Montāža
NL Installatie
NO Montering
PL Instalacja
RO Instalare
RU Установка
SE Installation
SK Inštalácia
UA Встановлення

2 2216F

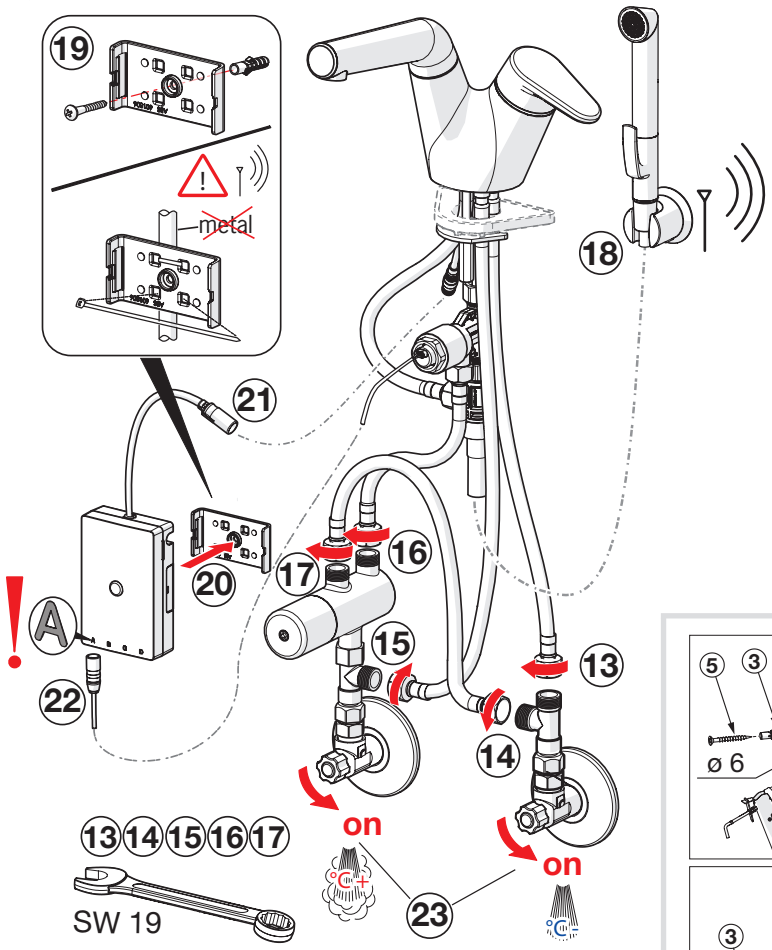

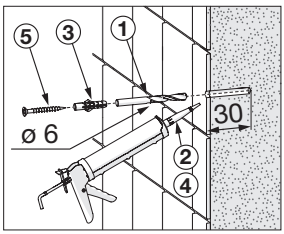

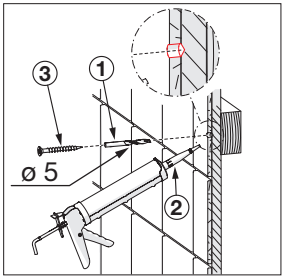

Installation

CZ Montáž
DE Montage
DK Installation
EE Paigaldus
ES Montaje
FI Asennus
FR Installation
IT Montaggio
LT Montavimas
LV Montāža
NL Installatie
NO Montering
PL Instalacja
RO Instalare
RU Установка
SE Installation
SK Inštalácia
UA Встановлення

2208F, 2216F

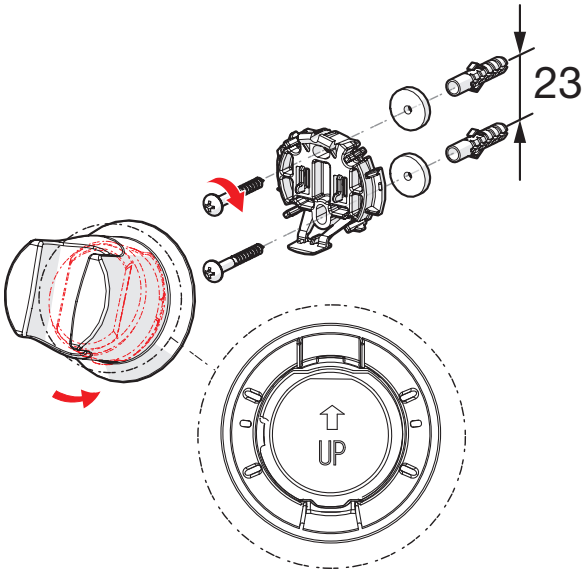

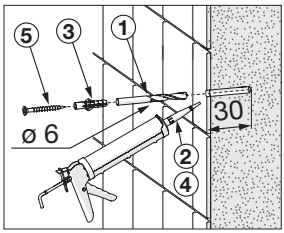

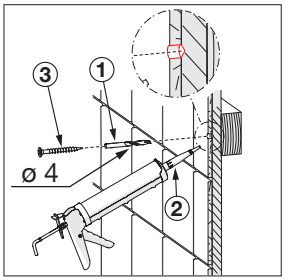

Installation/Operation

CZ Montáž/Funkce
DE Montage/Funktion
DK Installation/Betjening
EE Paigaldus/Toimimine
ES Montaje/Servicio
FI Asennus/Toiminta
FR Installation/Utilisation
IT Montaggio/Funzionamento
LT Montavimas/Veikimo principas
LV Montāža/Darbības princips
NL Installatie/Bediening
NO Montering/Funksjon
PL Instalacja/Działanie
RO Instalare /Funcționare
RU Установка/Принцип действия
SE Funktion
SK Prevádzka
UA Встановлення / Принцип дії

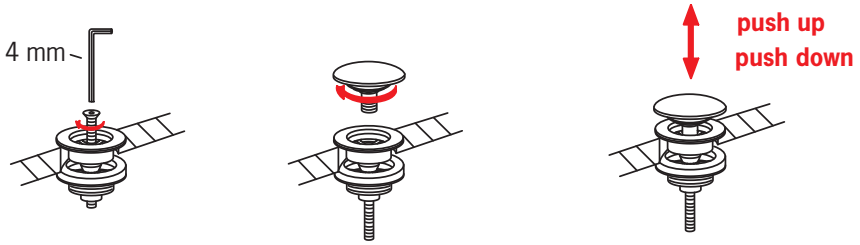

Rinsing

CZ Vypláchnutí
DE Spülen
DK Gennemskyldning
EE Loputama
ES Aclarar
FI Huuhtelu
FR Rinçage
IT Spurgo
LT Praplovimas
LV Skalošana
NL Spoelen
NO Rengjøring
PL Płukania
RO Spălare
RU Промывка
SE Renspolning
SK Vypláchnutie
UA Промивання

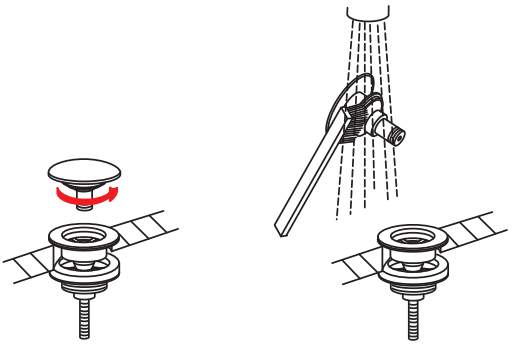

Temperature adjustment

CZ Regulátor teploty
DE Temperatureinstellung am Montageort
DK Justering af temperaturen på installationsstedet
EE Temperatuuri seadmine vajadusel
ES Ajuste de la temperatura en el lugar de montaje
FI Lämpötilan säätö tarvittaessa
FR Limitation de la température
IT Regolazione della temperatura sul luogo del montaggio
LT Temperatkūros reguliavimas
LV Temperatūras iestādīšana
NL Temperatuursinstelling
NO Justering av temperaturen ved sperreknappens
PL Regulacja temperatury
RO Reglarea temperaturii
RU Регулировка температуры
SE Justering av blandningstemperatur
SK Nastavenie teploty
UA Регулювання температури

2213F, 2216F

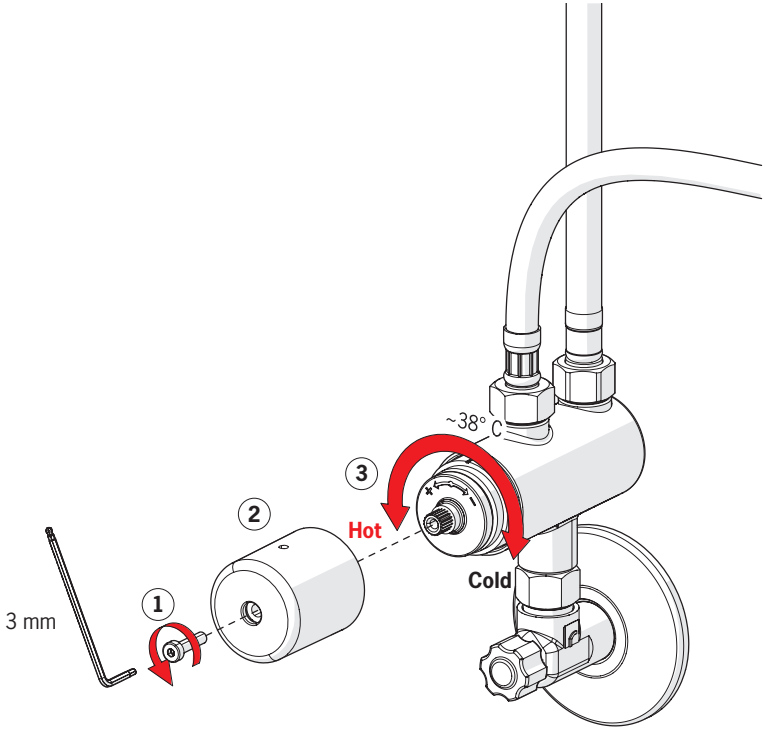

Operation

CZ Funkce
DE Funktion
DK Betjening
EE Toimimine
ES Servicio
FI Toiminta
FR Utilisation
IT Funzionamento
LT Veikimo principas
LV Darbības princips
NL Bediening
NO Funksjon
PL Działanie
RO Funcționare
RU Принцип действия
SE Funktion
SK Prevádzka
UA Принцип дії

1

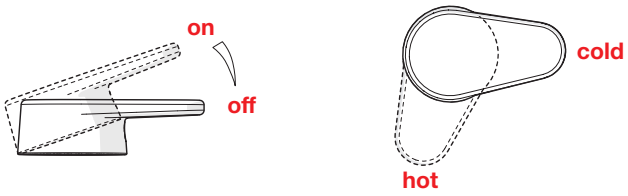

2213F, 2216F

2

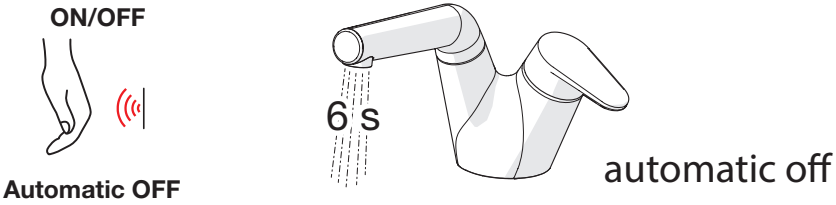

2216F

3

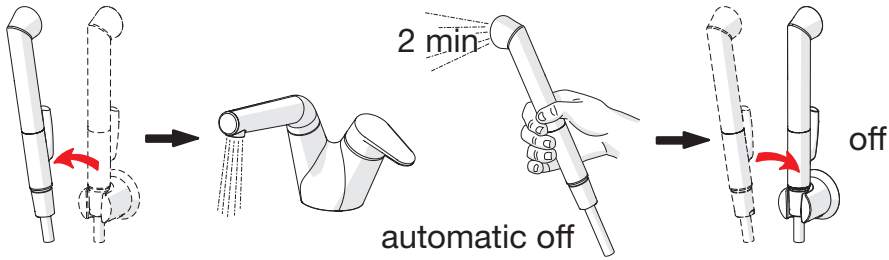

To change the spout's swing angle

CZ Výmìna výtokového ramene
DE Den Schwenkbereich des Auslaufs ändern
DK Ændring af tudens svingradius
EE Jooksutoru pöördumisnurga muutmine
ES Variazione del raggio d'azione della bocca
FI Juoksuputken kääntymiskulman muuttaminen
FR Changement de la rotation du bec
IT Per modificare l'angolo di rotazione della bocca
LT Snapelio posûkio kampo pakeitimas
LV Iztekas pagrieziena leņķa maiņa
NL Om de draaihoek van de uitloop te wijzigen
NO Begrensning av tutens svingutslag
PL W celu zmiany konta obrotu wylewki
RO Modificarea unghiului de rotație a pipei
RU Изменение угла поворота излива
SE Ändring av utloppspipens svängradie
SK Možnost změny velikosti úhlu otáčení výtokového ramene
UA Зміна кута повороту виливу

2204F, 2208F, 2016F

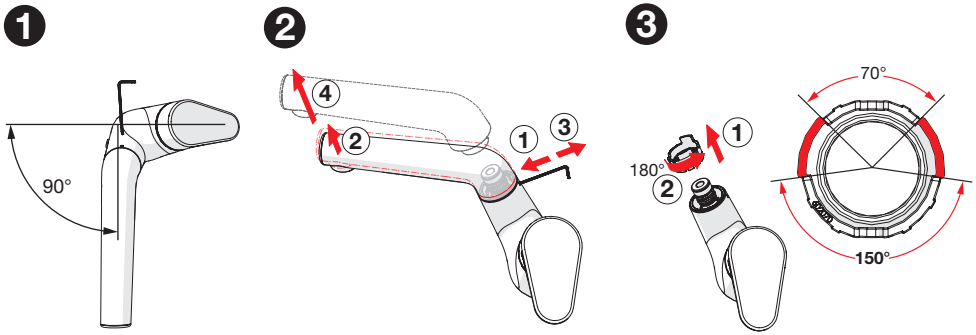

2203F, 2013F

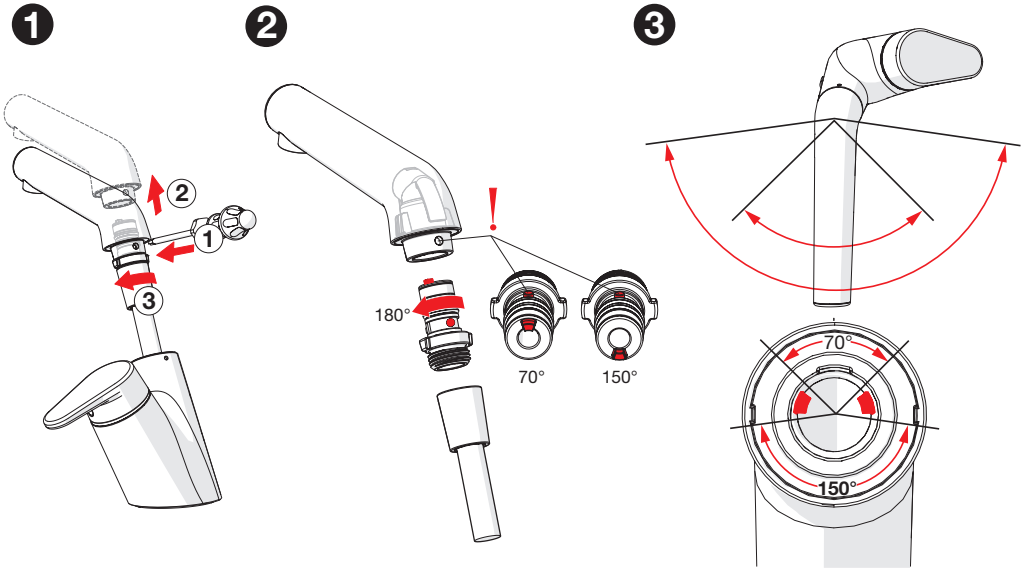

Changing the battery

CZ Výměna baterie
DE Wechsel der Batterie
DK Udskiftning af batteri
EE Patarei vahetamine
ES Cambiar la batería
FI Pariston vaihto
FR Changement de la pile
IT Sostituzione della batteria
LT Baterijos pakeitimas
LV Baterijas maiņa
NL Batterij vervangen
NO Bytting av batteri
PL Wymiana baterii zasilającej
RO Înlocuirea bateriei electrice
RU Замена батарейки
SE Byte av batteri
SK Výmena batérie
UA Заміна батарейки

2216F

1

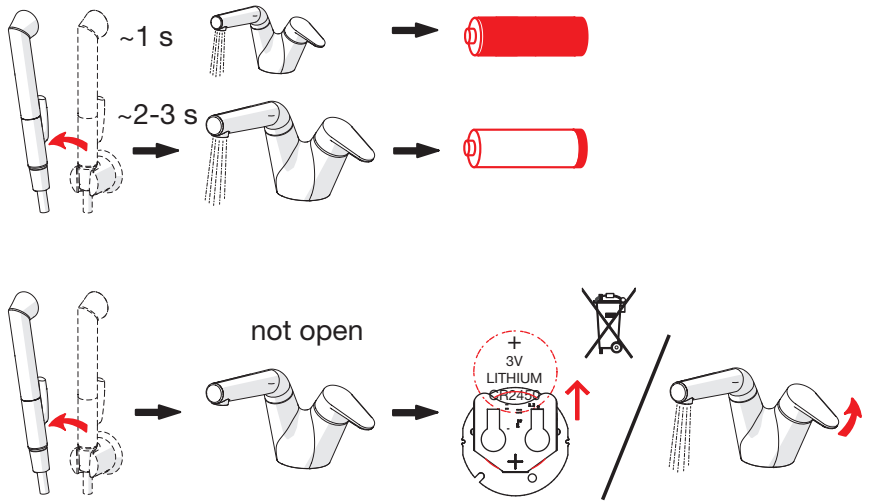

2

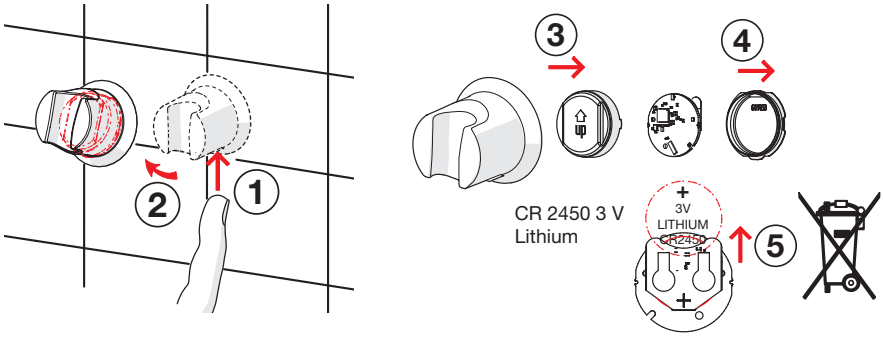

Changing the battery

CZ Výměna baterie
DE Wechsel der Batterie
DK Udskiftning af batteri
EE Patarei vahetamine
ES Cambiar la batería
FI Pariston vaihto
FR Changement de la pile
IT Sostituzione della batteria
LT Baterijos pakeitimas
LV Baterijas maiņa
NL Batterij vervangen
NO Bytting av batteri
PL Wymiana baterii zasilającej
RO Înlocuirea bateriei electrice
RU Замена батарейки
SE Byte av batteri
SK Výmena batérie
UA Заміна батарейки

2213F, 2216F

1

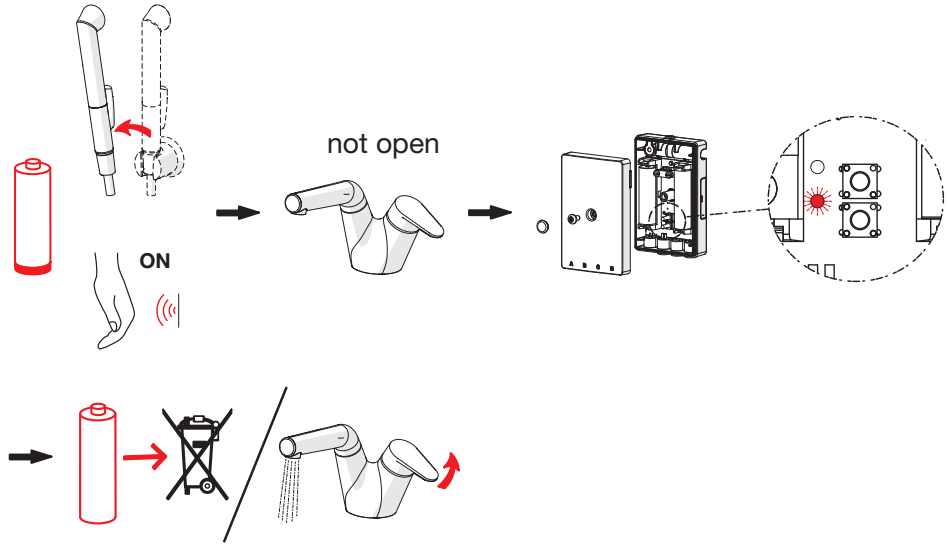

2

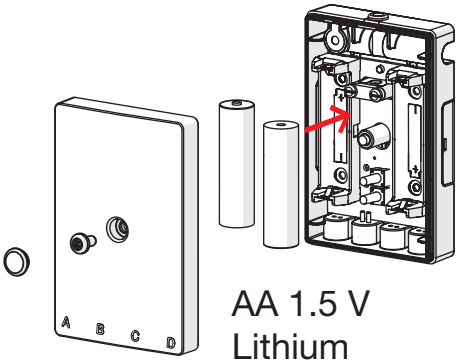

Cleaning/changing the litter filters

CZ Čištění/Výměna filtrů
DE Reinigung/Wechsel der Filter
DK Rensning/udskiftning af filtre
EE Prügipüüduri puhastamine/vahetamine
ES Limpieza/cambio de los filtros
FI Roskasiivilöiden puhdistaminen/vaihtaminen
FR Nettoyage/changement des filtres
IT Pulizia/sostituzione dei filtri
LT Filtrų valymas ir pakeitimas
LV Dubļu filtru tīrīšana/maiņa
NL Reinigen/veranderen van de filters
NO Rensing/bytting av filter
PL Czyszczenie/wymiana filtra
RO Curățirea/înlocuirea filtrelor
RU Очистка и замена уплотнительных фильтро
SE Rengöring/byte av smutsfilter
SK Čistenie/výmena odpadových filtrov
UA Чищення та заміна ущільнюючих фільтрів

2213F, 2216F

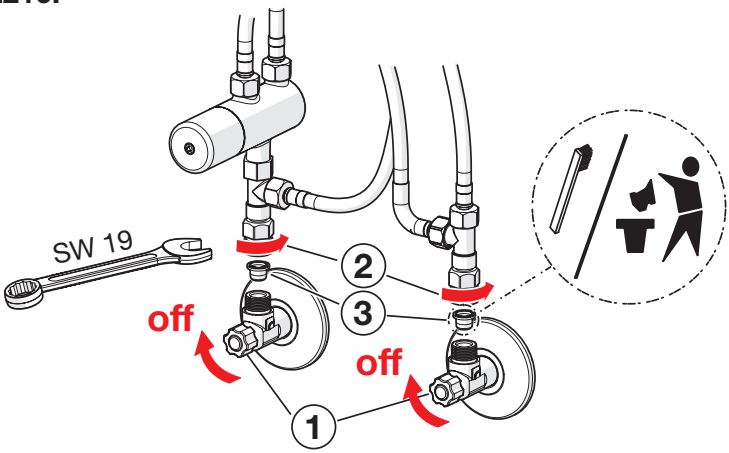

Cleaning the faucet

CZ Čištění baterie
DE Reinigung der Armatur
DK Rengøring af armaturet
EE Puhastamine
ES Limpieza de la grifería
FI Puhdistus
FR Nettoyage du robinet
IT Pulizia della rubinetteria
LT Maišytuvo valymas
LV Krāna tīrīšana
NL Reinigen van de kraan
NO Rengjøring av kranen
PL Czyszczenie baterii
RO Curățire
RU Чистка смесителя
SE Rengöring av blandarna
SK Čistenie vodovodnej batérie
UA Чищення змішувача

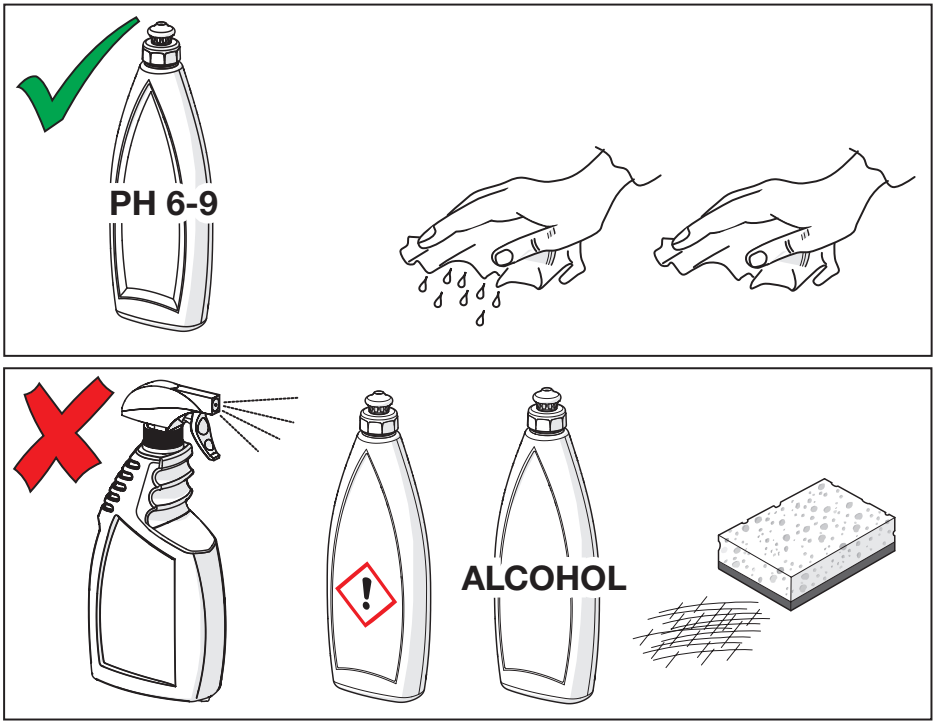

Spare parts

CZ Náhradní díly
DE Ersatzteile
DK Reservedele
EE Varuosad
ES Piezas de recambio
FI Varaosat
FR Pièces détachées
IT Pezzi di ricambio
LT Atsarginės dalys
LV Rezerves daļas
NL Reserve-onderdelen
NO Reservedeler
PL Części zamienne
RO Piese de schimb
RU Запасные части
SE Reservdelar
SK Náhradné diely
UA Запасні частини

2204F

1 601914V
2 602069V
3 601961V
4 158726
5 158890
6 418347/10
7 158825
8 158747/10
9 159607V
10 159056V
11 602190V
12 859338V

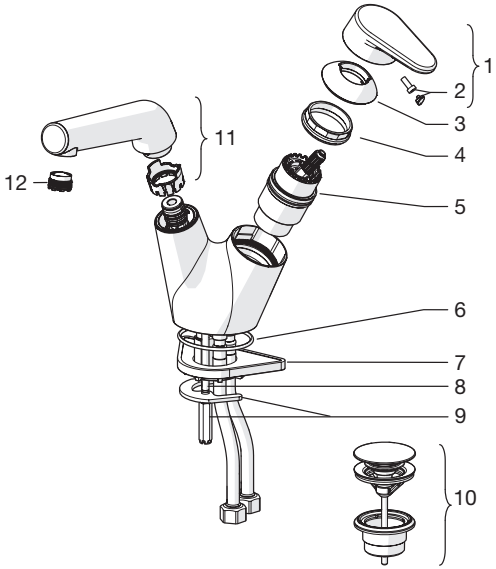

2208F

1 601914V
2 602069V
3 601961V
4 158726
5 158890
6 418347/10
7 158825
8 158747/10
9 159607V
10 159056V
11 602190V
12 859338V

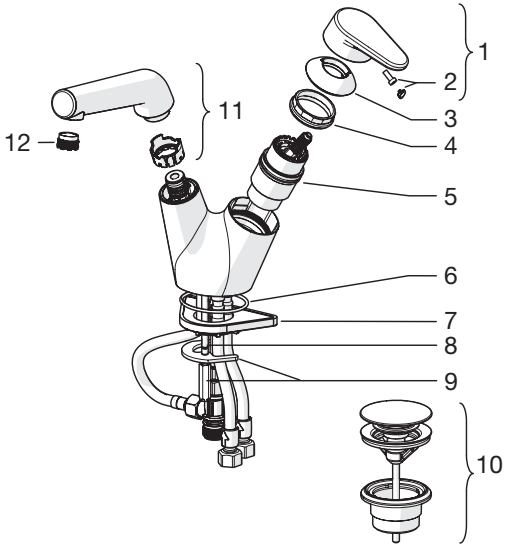

Spare parts

CZ Náhradní díly
DE Ersatzteile
DK Reservedele
EE Varuosad
ES Piezas de recambio
FI Varaosat
FR Pièces détachées
IT Pezzi di ricambio
LT Atsarginės dalys
LV Rezerves daļas
NL Reserve-onderdelen
NO Reservedeler
PL Części zamienne
RO Piese de schimb
RU Запасные части
SE Reservdelar
SK Náhradné diely
UA Запасні частини

2203F

1 601914V
2 602069V
3 601961V
4 158726
5 158890
6 418347/10
7 158825
8 158747/10
9 159607V
10 159056V
11 602189V
12 859338V
13 600533V
14 602342V

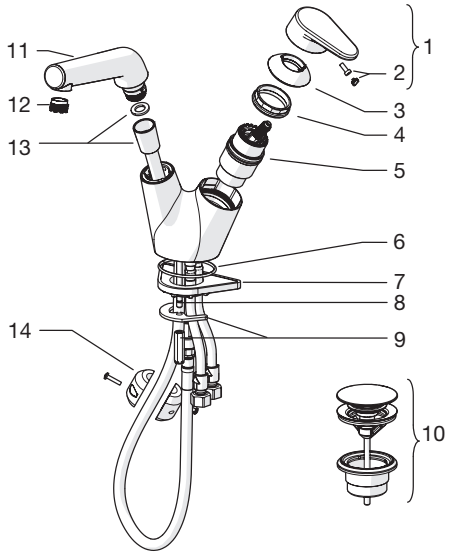

Spare parts

CZ Náhradní díly
DE Ersatzteile
DK Reservedele
EE Varuosad
ES Piezas de recambio
FI Varaosat
FR Pièces détachées
IT Pezzi di ricambio
LT Atsarginės dalys
LV Rezerves daļas
NL Reserve-onderdelen
NO Reservedeler
PL Części zamienne
RO Piese de schimb
RU Запасные части
SE Reservdelar
SK Náhradné diely
UA Запасні частини

2213F

1 601914V
2 602069V
3 601961V
4 158726
5 158890
6 418347/10
7 158825
8 158747/10
9 159607V
10 159056V
11 602356V
12 199257/2
13 601950V
14 601948V
15 601949V
16 601512V
17 601307V
18 602342V
19 600599V
20 601900V
21 602033V
22 600533V
23 859338V
24 602189V

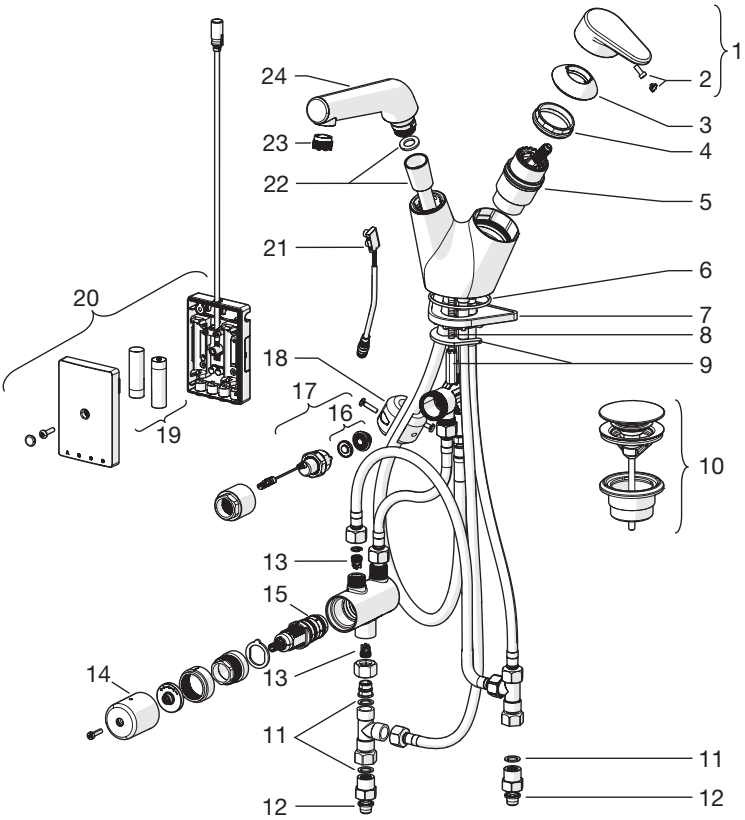

Spare parts

CZ Náhradní díly
DE Ersatzteile
DK Reservedele
EE Varuosad
ES Piezas de recambio
FI Varaosat
FR Pièces détachées
IT Pezzi di ricambio
LT Atsarginės dalys
LV Rezerves daļas
NL Reserve-onderdelen
NO Reservedeler
PL Części zamienne
RO Piese de schimb
RU Запасные части
SE Reservdelar
SK Náhradné diely
UA Запасні частини

2216F

1 601914V
2 602069V
3 601961V
4 158726
5 158890
6 601468V
7 418347/10
8 158825
9 158747/10
10 159607V
11 159056V
12 602356V
13 601951/2
14 601950V
15 601948V
16 601949V
17 601512V
18 601307V
19 600599V
20 602195V
21 602033V
22 859338V
23 602190V

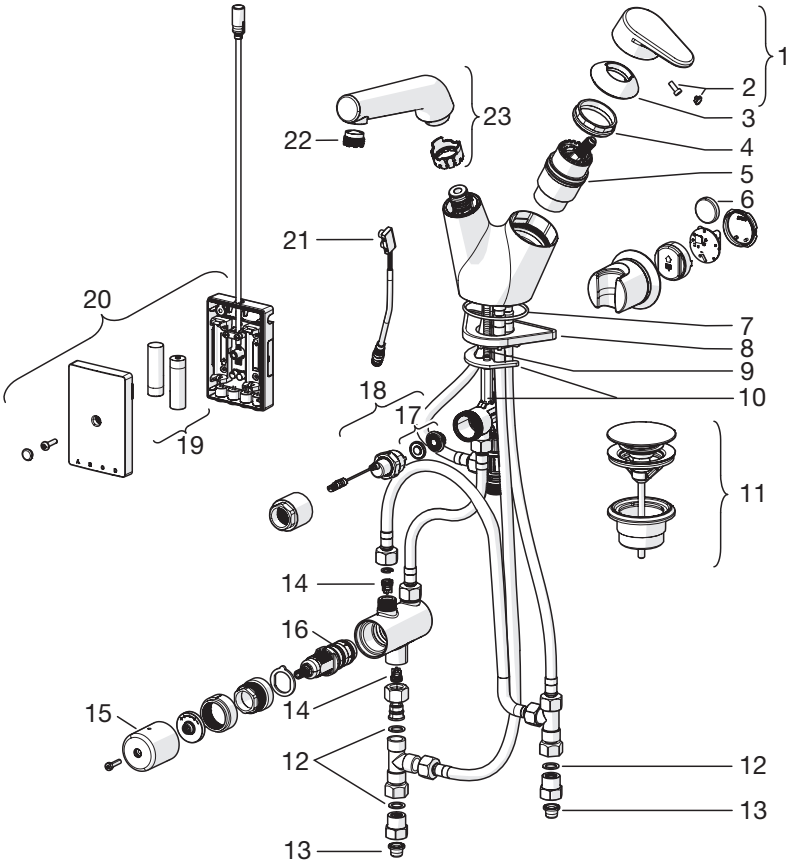

Oras Group is a powerful European provider of sanitary fittings: the market leader in the Nordics and a leading company in Continental Europe. The company's mission is to make the use of water easy and sustainable and its vision is to become the European leader of advanced sanitary fittings. Oras Group has two strong brands, Oras and Hansa.

The head office of the Group is located in Rauma, Finland, and the Group has four manufacturing sites: Burglengenfeld (Germany), Kralovice (Czech Republic), Olesno (Poland) and Rauma (Finland). Oras Group employs approximately 1400 people in twenty countries. Oras Group is owned by Oras Invest, a family company and an industrial owner.

ORAS GROUP
Isometsäntie 2, P.O. Box 40
FI-26101 Rauma
Tel. +358 2 83 161
Fax +358 2 831 6300
info.finland@oras.com
www.oras.com

Water Is Worth Loving.

943164/02/16